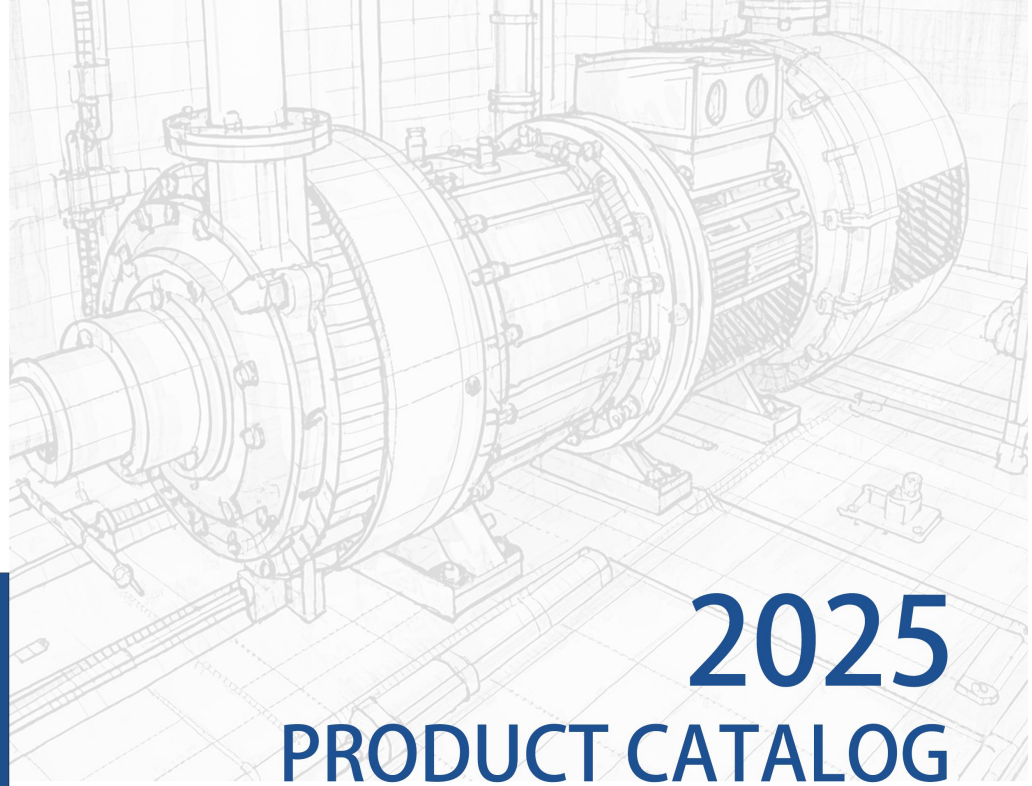

创新流体解决方案
化工行业信赖的选择

2025
PRODUCT CATALOG
产品目录

安徽畅宇泵阀制造有限公司
Anhui Changyu pump valve manufacturing Co., LTD

联系地址:安徽省宣城市泾县开发区长三角一体化智能制造基地宣纸路与复兴路交汇处
联系电话：0563-5090850 5028286
传真号码：0563-5090662
网　　址：www.ahchangyu.com
邮　　箱：anchangyu@126.com

安徽畅宇泵阀制造有限公司
Anhui Changyu pump valve manufacturing Co., LTD

公司简介

安徽畅宇泵阀制造有限公司（原名安徽畅宇化工泵阀厂）始建于2006年，专注于耐腐蚀耐磨泵的研发与制造，致力于解决多行业液体输送难题。公司秉承“诚信经营、客户至上”的理念，以“好质量、优服务、规格全”赢得客户信任，注重质量与服务的平衡发展。

公司占地面积2万平方米，年生产能力达20000台套，是中国中小防腐泵行业具一定规模和实力的生产企业之一，位列腐蚀泵行业前列，成为安徽省宣城市重点扶持的产业集群之一。

畅宇泵阀坚持管理创新，实施“精品工程战略”，建立完善的质量控制体系，通过了GB/T19001/ISO9001/CE认证等质量管理体系认证、OHSAS18001职业健康安全管理体系认证，获得多项荣誉，包括“国家高新技术企业”“安徽省专精特新中小企业”“安徽省著名商标”“多项发明及实用新型专利证书”等，并被评为“安徽宣城市守合同重信用企业”。

公司专业生产各种非金属和金属类耐腐蚀泵，产品涵盖UHB、CYF、CYQ、FZB、CYC、IHF、ZCQ、CYH等多个系列，广泛应用于化工、环保、冶炼、矿业、电镀、电泳、食品、造纸等行业。

发展历史
DEVELOPMENT HISTORY

2006

安徽畅宇化工泵阀有限公司成立，开启化工泵阀行业之旅。

2008

成功自主研发首款UHB-ZK型耐腐耐磨砂浆泵，并投入生产。

2009

首次通过ISO 9001质量管理体系认证，奠定品质基础。

2010

实现UHB-ZK型双端面集装式机械密封的创新研发，机封可根据工况互换，安装尺寸一致。

2011

自主研发FYH型耐腐耐磨液下泵，填补市场空白。

2012

研发并量产CYQ型氟塑料磁力泵，技术水平再上新台阶。

2014

研发口径250的大流量、高扬程化工泵，拓宽产品应用领域。

2015

公司更名为“安徽畅宇泵阀制造有限公司”，开启品牌升级之路。荣获国家高新技术企业称号，首获“安徽省专精特新中小企业”称号。产品入选全国工业领域节能环保产业“五个一百”推荐目录。

2019

研发100UHB-400型高效泵体及叶轮，创新低转速、高扬程泵技术。

2020

UHB系列耐高温无泄漏氟塑料化工耐腐泵”荣获安徽省新产品证书。

2021

全面启用智邦国际ERP系统，实现销售、生产、采购、质检、仓储、财务一体化数字化管理。

2022

首获“两化融合管理体系评定证书A级”。

2023

荣获“能源管理体系认证证书”，进一步提升绿色制造能力。

2024

成功通过ISO 14001环境管理体系和ISO 45001职业健康安全管理体系认证。

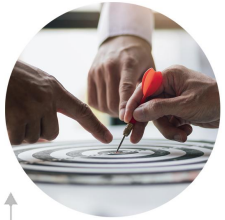

企业资质

对专业机构的认可解释了畅宇在产品和技术上的持续投资。经过十年的努力，畅宇泵正在加速在耐酸耐碱化工泵细分市场中脱颖而出。

来自专业机构的认可，诠释着畅宇多年来的智慧付出，历经多年艰辛与磨砺之后，在不断创新拓展的过程中，我们得到了广大用户的认可与社会的



生产车间

以客户需求为动力生产客户满意的产品
以零缺陷作为质量标准，我们严格遵循工艺流程和加工精度要求，并对每台化工泵负责到底。





团队建设

畅宇的创始人王爱军先生一直强调，畅宇是一个平台，是那些与公司一起不断进步的有志者的共同平台。对于那些愿意成长的畅宇成员，公司会尽力培养他们。有些是通过课程培训，有些是由上级或技术人员指导和带领，有些是通过新职位或日常工作中的各种困难来锻炼。我们相信人才是企业最宝贵的资源。只有当团队成员处于良好的状态并拥有强大的能力时，他们才能在自己的产品和服务中做得很好。

高效团队

我们有一个经验丰富的团队，随时准备提供高效和周到的服务和支持。我们始终尊重我们的合作伙伴并保持真诚的长期合作共赢态度我们仔细计算每一个成本细节，并在成本降低时主动降低价格。

我们有一个不断更新的资源管理系统。在内部，我们确保我们的生产和管理过程是科学、严谨的，并不断更新以保持最新状态。

在外部，我们为我们的业务合作伙伴提供持续的宣传材料，以帮助他们迅速打开市场。

目录 CONTENTS

UHB-ZKD系列砂浆泵

产品概述

UHB-ZKD型耐腐耐磨砂浆泵为悬臂式单级单吸离心泵，专用于输送含固体颗粒的腐蚀性或结晶介质。泵体采用钢衬超UHMW-PE，具备优异的耐磨、耐冲击（尤其是低温冲击）、抗蠕变及耐腐蚀性能。结构设计方面，悬臂前开式结构与 橡胶密封环搭配冷却水套，实现耐腐与耐磨双重保障。

工作条件

温度：-20°C~90°C

流量：$3m^3/h$~$2600m^3/h$

扬程：5m~100m

压力：0.5bar~10bar

功率：0.75Kw~300Kw

转速：1450r/min~2900r/min

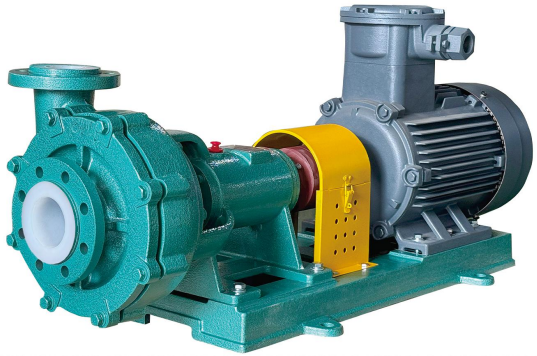

产品用途

UHB型耐腐耐磨砂浆泵广泛应用于：化工、冶炼、矿业、环保、化肥、钛白、汽车、制药、石油、电力、电镀、染料、农药、造纸、食品、纺织等众多行业

1、化工行业生产 中的腐蚀性介质输送，各种硫酸、盐酸、碱性、油类的清液或料浆等。

2、有色金属冶炼行业中的电解液输送，特别适用于铅、锌、金、银、铜、锰、钴、稀土等湿法冶炼的各种酸液、腐蚀性矿浆、料浆（用）电解液、污水等介质输送。

3、化肥行业中稀酸、母液、污水、海水、含硅胶的氟硅酸，磷酸料浆等介质的输送。

4、水处理、环保行业中各类污水的输送(皮革污水、电镀污水、电子污水、造纸污水、纺织污水、食品污水、生活污水、制药业污水等。

5、钛白粉行业中的酸解、沉降、冷冻、水解、水洗、盐处理。

6、钢铁企业中酸洗系统的硫酸、盐酸岗位、带杂质的污水。

产品结构图

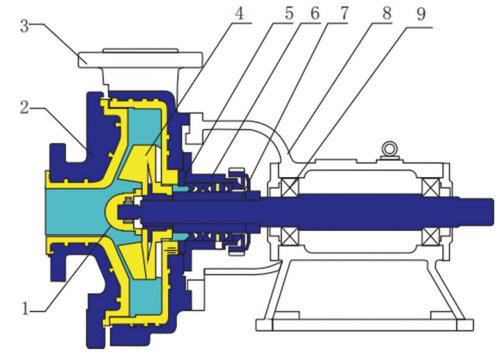

Impeller nut	1	叶轮螺母
Pump cover	2	泵　盖
Casing Pump body	3	泵　体
Impeller	4	叶　轮
Gasket	5	垫　片
Seal	6	密封总成
Sleeve	7	轴　套
Support	8	支　架
bearing	9	轴　承

产品特点

1.高强耐用泵体：泵的内衬材质分为超UHMW-PE、F46、PFA，衬里厚度8~20MM，应用衬塑专利技术，耐热变形、抗开裂、防脱落，适应高温环境。

2.多样密封方式：支持动力密封，机械密封等，满足不同工况需求。

3.耐高温耐磨耐腐蚀泵体：UHMW-PE在塑料中耐磨、耐冲击性最强，可耐多种酸碱、盐及有机溶剂，在20°C~90°C环境下长期浸泡无异常，性能稳定。

磷肥行业稀酸输送及环保污水处理，深受用户信赖，是目前市场上最受欢迎的耐腐耐磨泵之一。

UHMW-PE：具有摩擦系数小，磨耗低，耐化学药品性优良，耐冲击、耐压性、抗冻性、保温性、自润滑性、抗结垢性、耐应力开裂性、可再生性等优点。

F46：主要优势在于其超强的耐温性能、耐化学腐蚀性和优良的机械性能，这些特性使其能够在极端环境下保持稳定的工作状态，延长产品使用寿命。

PFA：优点在于1.长期使用温度范围广，-80至260度。2.卓越的耐化学腐蚀性，对所有化学品都耐腐蚀。3.摩擦系数最低，电绝缘性不受温度影响。

型号意义

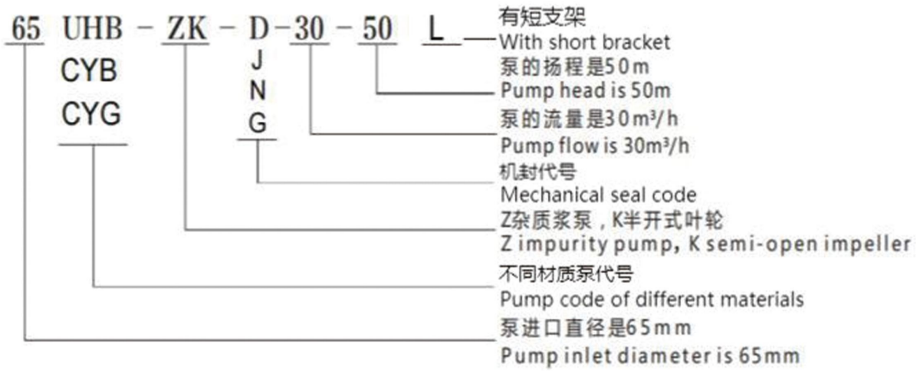

产品结构解析图

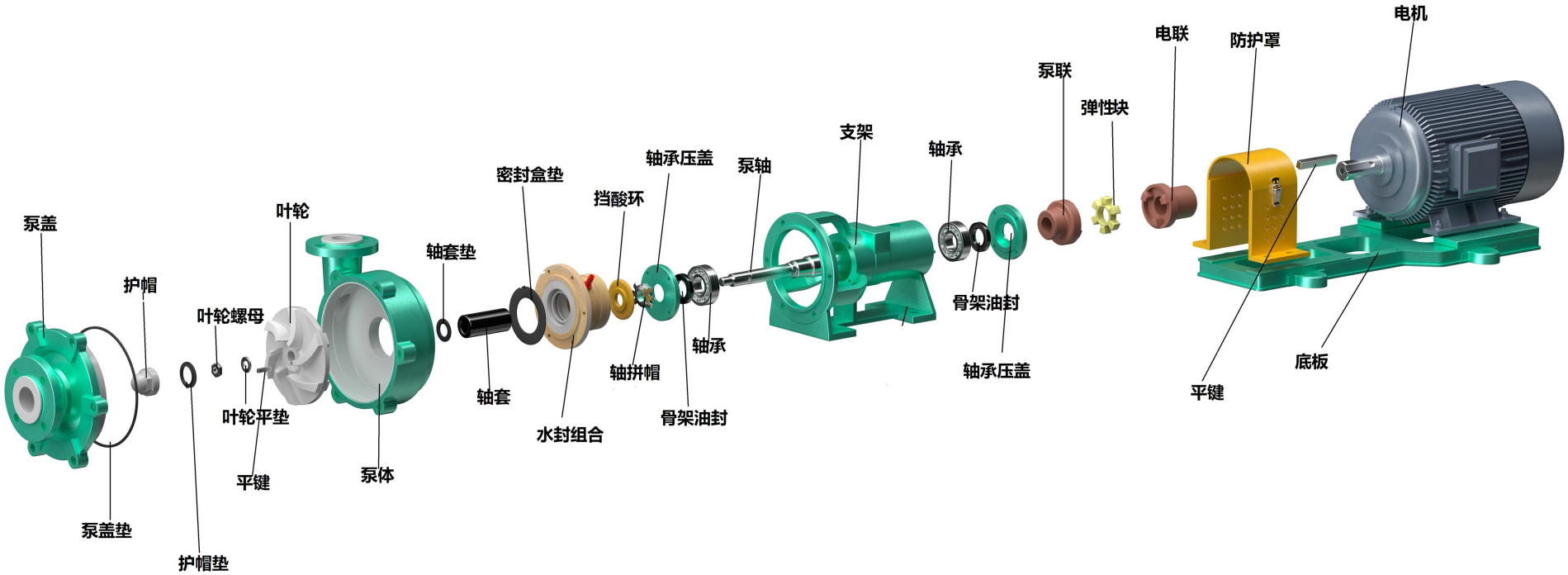

32-125二级电机

产品结构解析图

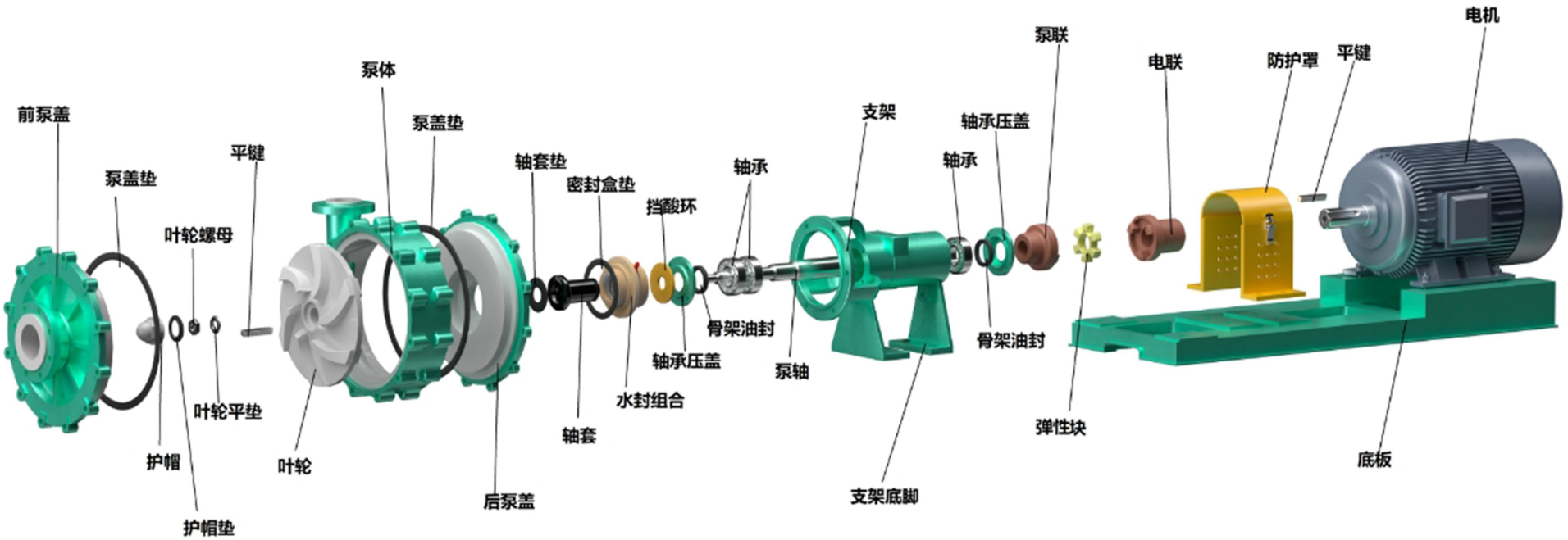

65-100 四级电机

产品结构解析图

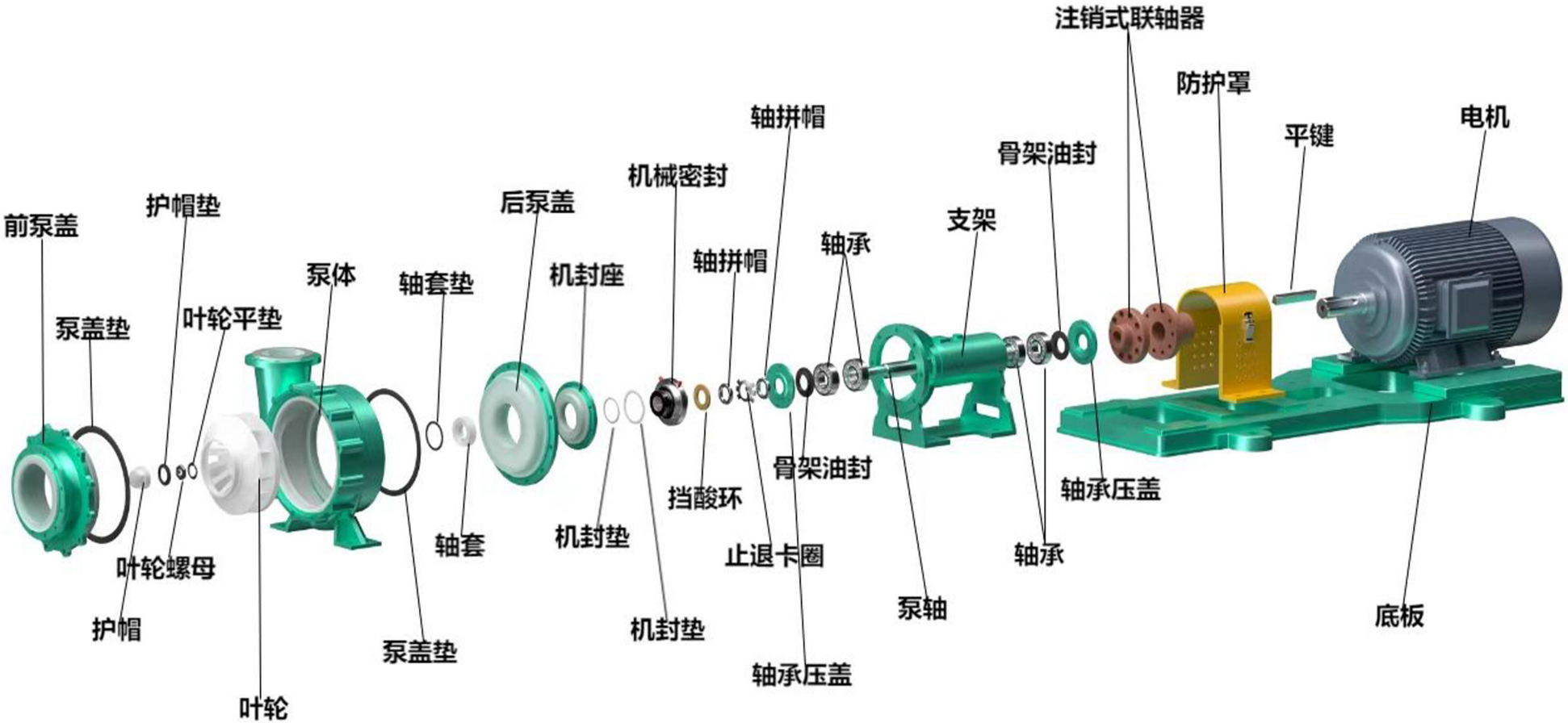

250配四级电机

型号参数选型表

序号	规格型号	流量（m³/h）	扬程（m）	转速（r/min）	功率		口径（mm*mm）
					轴功率	电机（kw）	
1	32UHB-ZKD-5-10L	5	10	2900	0.42	0.75	32*25
2	32UHB-ZKD-10-15L	10	15	2900	1.26	1.5	32*25
3	40UHB-ZKD-10-20L	10	20	2900	1.6	2.2	40*32
4	40UHB-ZKD-10-30L	10	30	2900	2.2	3	40*32
5	50UHB-ZKD-20-20L	20	20	2900	3	4	50*40
6	50UHB-ZKD-20-30L	20	30	2900	4.3	5.5	50*40
7	32UHB-ZKD-5-10	5	10	2900	0.42	0.75	32*25
8	32UHB-ZKD-10-15	10	15	2900	1.26	1.5	32*25
9	40UHB-ZKD-10-20	10	20	2900	1.6	2.2	40*32
10	40UHB-ZKD-10-30	10	30	2900	2.2	3	40*32
11	50UHB-ZKD-20-20	20	20	2900	3	4	50*40
12	50UHB-ZKD-20-30	20	30	2900	4.3	5.5	50*40
13	50UHB-ZKD-20-35	20	35	2900	5.45	7.5	50*40
14	65UHB-ZKD-30-20	30	20	2900	4.32	5.5	65*50
15	65UHB-ZKD-30-30	30	30	2900	6	7.5	65*50
16	65UHB-ZKD-30-40	30	40	2900	9.6	11	65*50
17	65UHB-ZKD-30-50	30	50	2900	12	15	65*50
18	65UHB-ZKD-30-60	30	60	2900	14.4	18.5	65*50
19	65UHB-ZKD-30-65	30	65	2900	15.6	22	65*50
20	80UHB-ZKD-50-15	50	15	2900	4.6	5.5	80*65
21	80UHB-ZKD-50-20	50	20	2900	5.6	7.5	80*65
22	80UHB-ZKD-50-30	50	30	2900	9	11	80*65
23	80UHB-ZKD-50-40	50	40	2900	11.4	15	80*65
24	80UHB-ZKD-50-50	50	50	2900	16	18.5	80*65
25	80UHB-ZKD-50-60	50	60	2900	19	22	80*65
26	80UHB-ZKD-30-80	30	80	2900	24.5	30	80*65
27	100UHB-ZKD-100-10	100	10	2900	11.2	15	100*80
28	100UHB-ZKD-100-20	100	20	2900	16	18.5	100*80
29	100UHB-ZKD-100-30	100	30	2900	17.2	22	100*80
30	100UHB-ZKD-100-40	100	40	2900	23	30	100*80
31	100UHB-ZKD-100-50	100	50	2900	31	37	100*80
32	100UHB-ZKD-50-80	50	80	2900	34	45	100*80

序号	规格型号	流量（m³/h）	扬程（m）	转速（r/min）	功率		口径（mm*mm）
					轴功率	电机（kw）	
33	125UHB-ZKD-120-20	120	20	2900	17.2	22	125*100
34	125UHB-ZKD-140-28	140	28	2900	27.6	30	125*100
35	125UHB-ZKD-140-35	140	35	2900	31.5	37	125*100
36	125UHB-ZKD-140-40	140	40	2900	40	45	125*100
37	125UHB-ZKD-140-60	140	60	2900	50	55	125*100
38	125UHB-ZKD-140-70	140	70	2900	66	75	125*100
39	150UHB-ZKD-150-20	150	20	1450	16.6	22	150*125
40	150UHB-ZKD-150-25	150	25	1450	25.5	30	150*125
41	150UHB-ZKD-150-30	150	30	1450	28	37	150*125
42	150UHB-ZKD-200-30	200	30	1450	34	45	150*125
43	150UHB-ZKD-200-40	200	40	1450	43.5	55	150*125
44	150UHB-ZKD-200-50	200	50	1450	54.5	75	150*125
45	200UHB-ZKD-350-32	350	32	1450	58	75	200*150
46	200UHB-ZKD-400-40	400	40	1450	76	90	200*150
47	200UHB-ZKD-440-36	440	36	1450	95	110	200*150
48	250UHB-ZKD-500-25	500	25	1450	75.3	90	250*200
49	250UHB-ZKD-500-35	500	35	1450	97	110	250*200
50	250UHB-ZKD-600-38	600	38	1450	110.4	132	250*200
51	250UHB-ZKD-600-55	600	55	1450	139	160	250*200
52	300UHB-ZKD-800-28	800	28	1450	122	160	300*250
~~53~~	65UHB-ZKD-25-20	25	20	1450	3.5	5.5	65*40
~~54~~	65UHB-ZKD-30-32	30	32	1450	5.8	7.5	65*40
55	80UHB-ZKD-35-30	35	30	1450	6.3	7.5	80*65
56	80UHB-ZKD-50-25	50	25	1450	9.3	11	80*65
57	80UHB-ZKD-50-30	50	30	1450	11.2	15	80*65
58	80UHB-ZKD-50-35	50	35	1450	11.2	15	80*65
59	80UHB-ZKD-50-40	50	40	1450	15.6	18.5	80*65
60	80UHB-ZKD-50-45	50	45	1450	19	22	80*65
61	100UHB-ZKD-100-20	100	20	1450	10.48	15	100*65
62	100UHB-ZKD-100-30	100	30	1450	15.72	18.5	100*65
63	100UHB-ZKD-80-40	80	40	1450	17.4	22	100*65
64	100UHB-ZKD-100-50	100	50	1450	24.7	30	100*65

CYH系列不锈钢离心化工进料泵

产品概述

CYH系列为单级、单吸、悬臂式化工离心泵，过流部件采用1CR18NI9TI不锈钢制造，符合ISO2858国际标准。

工作条件

温度：-20℃~165℃
流量：0.8m³/h~400m³/h
扬程：5m~130m
压力：0.5bar~13bar
功率：2.2Kw~110Kw
转速：1450r/min~2900r/min

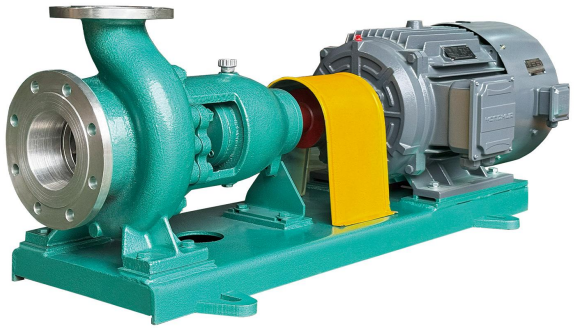

产品特点

1.结构简单，性能可靠
2.体积小，重量轻
3.耐腐蚀性强，电耗低
4.使用维护方便适用于输送无固体颗粒的腐蚀性液体，广泛应用于化工、制药、石油、冶炼等行业。

产品结构图

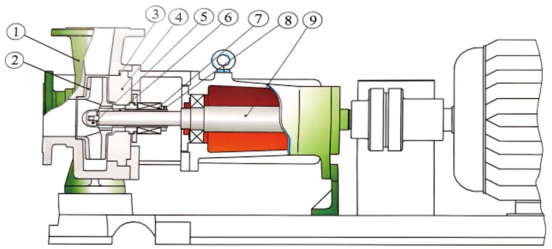

序号	名称	材　　料
1	泵体	1Cr18Ni9Ti
2	叶轮	1Cr18Ni9Ti
3	密封圈	PTFE
4	泵盖	1Cr18Ni9Ti
5	叶轮螺母	1Cr18Ni9Ti
6	轴套	1Cr18Ni9Ti
7	机械密封	碳化硅、硬质合金等
8	挡圈	1Cr18Ni9Ti
9	泵轴	2Cr13

产品用途

生物医药、石油化工、矿山冶金、纺织印染、电力、食品、造纸、电镀、污水处理、烟气处理、新能源、新材料等行业。

型号意义

CYH 50 – 32 – 160

- 160：叶轮名义直径是160mm
  Impeller diameter is 160mm
- 32：泵出口直径是32mm
  Outlet diameter is 32mm
- 50：泵进口直径是50mm
  Inlet diameter is 50mm
- CYH：化工泵代号
  Chemical pump codeChemical pump code

产品结构解析图

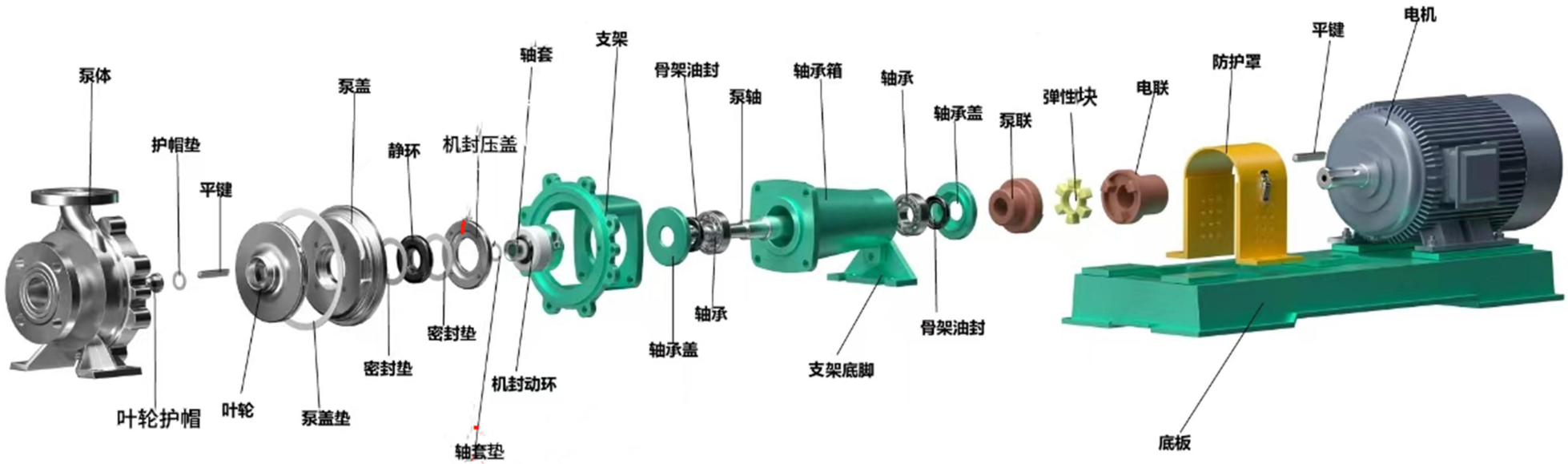
泵体
护帽垫
平键
叶轮护帽
叶轮
泵盖
泵盖垫
静环
密封垫
机封压盖
密封垫
轴套
轴套垫
机封动环
支架
骨架油封
轴承盖
泵轴
轴承
轴承箱
支架底脚
轴承
轴承盖
骨架油封
泵联
弹性块
电联
防护罩
平键
电机
底板

型号与性能参数选型表

	型号 (Model)	流量 (Flow m³/h)	扬程 (Head m)	进水口 (Intake mm)	出口 (Outlet mm)	电机功率 (Power kw)	转速 (r/min)
1	CYH50-32-125	10	22	Φ50	Φ32	2.2	2900
		12.5	20				
		15	18.5				
2	CYH50-32-160	10	33	Φ50	Φ32	4	2900
		12.5	32				
		15	28				
3	CYH50-32-200	10	52	Φ50	Φ32	7.5	2900
		12.5	50				
		15	48				
4	CYH50-32-250	10	82	Φ50	Φ32	11	2900
		12.5	80				
		15	78				
5	CYH65-50-125	15	22	Φ65	Φ50	3	2900
		25	20				
		30	16				
6	CYH65-50-160	15	33	Φ65	Φ50	5.5	2900
		25	32				
		30	28				
7	CYH65-40-200	15	51	Φ65	Φ40	11	2900
		25	50				
		35	45				
8	CYH65-40-250	15	82	Φ65	Φ40	18.5	2900
		25	80				
		35	72				
9	CYH80-65-125	35	22	Φ80	Φ65	5.5	2900
		50	20				
		60	18				
10	CYH80-65-160	35	33	Φ80	Φ65	11	2900
		50	32				
		60	27				
11	CYH80-65-200	35	52	Φ80	Φ50	15	2900
		50	50				
		60	45				
12	CYH80-50-250	35	82	Φ80	Φ50	30	2900
		50	80				
		60	75				
13	CYH100-80-125	65	22	Φ100	Φ80	11	2900
		100	20				
		120	18				
14	CYH100-80-160	65	35	Φ100	Φ65	15	2900
		100	32				
		120	26				
15	CYH100-65-200	65	51	Φ100	Φ65	30	2900
		100	50				
		120	43				
16	CYH100-65-250	65	82	Φ125	Φ80	55	2900
		100	80				
		120	65				
17	CYH125-80-160	100	38	Φ125	Φ100	30	2900
		160	32				
		180	26				
18	CYH125-100-200	120	55	Φ100	Φ80	55	2900
		200	50				
		220	45				
19	CYH50-32-125	4	5.5	Φ50	Φ32	0.55	1450
		6.3	5				
		8	3.5				
20	CYH50 32- 160	4	9	Φ50	Φ32	0.55	1450
		6.3	8				
		8	6				
21	CYH50-32-200	4	13	Φ50	Φ32	1.1	1450
		6.3	12.5				
		8	10				
22	CYH50-32-250	3.5	21	Φ50	Φ32	1.5	1450
		6.3	20				
		7	18				

	型号 (Model)	流量 (Flow m³/h)	扬程 (Head m)	进水口 (Intake mm)	出口 (Outlet mm)	电机功率 (Power kw)	转速 (r/min)
23	CYH65-50-125	8	5.5	Φ65	Φ50	0.55	1450
		12.5	5				
		15	3				
24	CYH65-50-160	8	9	Φ65	Φ50	1.1	1450
		12.5	8				
		15	6				
25	CYH65-40-200	8	13	Φ65	Φ40	1.5	1450
		12.5	12.5				
		15	10				
26	CYH65-40-250	8	21	Φ65	Φ40	3	1450
		12.5	20				
		15	18				
27	CYH80-65-125	16	5.5	Φ80	Φ65	1.1	1450
		25	5				
		35	3				
28	CYH80-65- 160	16	9	Φ80	Φ65	1.5	1450
		25	8				
		35	6				
29	CYH80-50-200	16	13	Φ80	Φ50	2.2	1450
		25	12.5				
		35	10				
30	CYH80- 50-250	16	21	Φ80	Φ50	4	1450
		25	20				
		35	18				
31	CYH100-80-125	35	5.5	Φ100	Φ80	1.5	1450
		50	5				
		60	3				
32	CYH100-80-160	35	8.5	Φ100	Φ80	2.2	1450
		50	8				
		60	6				
33	CYH100-65-200	35	13	Φ100	Φ65	4	1450
		50	12.5				
		60	10				
34	CYH100-65-250	32.5	20.5	Φ100	Φ65	7.5	1450
		50	20				
		60	16.3				
35	CYH125-80-160	50	10	Φ125	Φ80	4	1450
		80	8				
		90	6				
36	CYH125-100-200	65	13	Φ125	Φ100	7.5	1450
		100	12.5				
		120	10				
37	CYH125-100-250	65	21	Φ125	Φ100	15	1450
		100	20				
		120	18				
38	CYH125-100-315	65	36	Φ125	Φ100	18.5	1450
		100	32				
		120	30				
39	CYH150-125-250	130	22	Φ150	Φ125	22	1450
		200	20				
		240	18				
40	CYH150-125-315	130	36	Φ150	Φ125	45	1450
		200	32				
		240	30				
41	CYH150-125-400	130	55	Φ150	Φ125	75	1450
		200	50.2				
		240	46				
42	CYH200-150-250	240	22	Φ200	Φ150	55	1450
		400	20				
		480	17				
43	CYH200-150-315	240	36	Φ200	Φ150	75	1450
		400	32				
		480	29				
44	CYH200-150-400	240	55	Φ200	Φ150	110	1450
		400	50				
		480	46				

CYF系列氟塑料硫酸专用泵

产品概述

CYF型单级单吸悬臂式氟塑料离心泵按国际标准制造，结合非金属泵工艺。泵体为金属外壳内衬F46氟塑料，泵盖、叶轮、轴套采用金属嵌件外包氟塑料整体烧结成型。轴封采用外装式波纹管机械密封，静环为99.9%氧化铝陶瓷或碳化硅，动环为四氟填充材料，耐腐耐磨，进出口铸钢加固，提高耐压性。

工作条件

温度：-20℃~120℃
流量：$3m^3/h$~$2000m^3/h$
扬程：5m~130m
压力：0.5bar~13bar
功率：1.5Kw~110Kw
转速：1450r/min~2900r/min

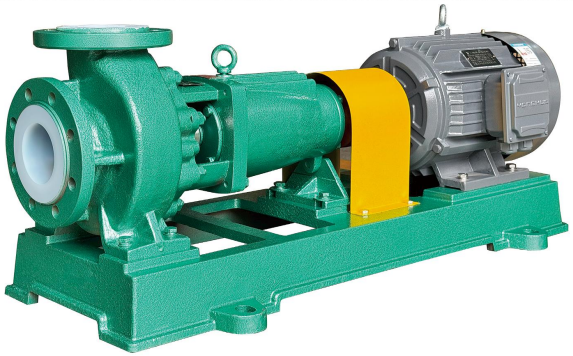

产品用途

CYF氟塑料离心泵广泛应用于化工生产中的腐蚀性介质输送、离子膜烧碱项目中的氯水废水处理和加酸工艺、有 色金属冶炼中的电解液输送、汽车制造中的酸洗工艺，及制药、石油、电力、电镀、染料、农药、造纸、食品、纺织等众 多行业，在-20℃-120℃温度条件下长期输送任意浓度的硫酸、盐酸、氢氟酸、硝酸、王水、强碱、强氧化剂、有机溶 剂、还原剂等强腐蚀介质。

产品结构图

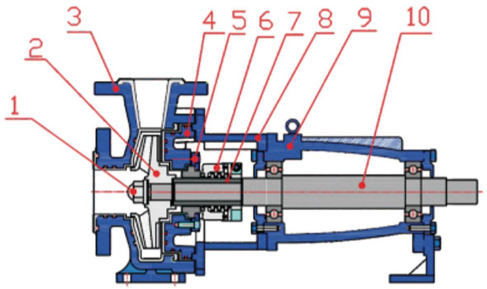

Protecting cap	1	护　帽
Impeller	2	叶　轮
Pump body	3	泵　体
Pump cover	4	泵　盖
Mechanical seal	5	机械密封
The machine seal	6	机　封
Shaft sleeve	7	轴　套
The middle bracket	8	中间支架
Bearing box	9	轴承箱
Pump shaft	10	泵　轴

产品特点

CYF氟塑料离心泵具备耐腐蚀、耐磨损、耐高温、结构先进、性能稳定、拆检方便、寿命长等优点。

型号意义

CY F - 50 - 32 - 160

- 160：叶轮名义直径160mm / Impeller nominal diameter of 160mm
- 32：泵出口直径是32mm / Pump outlet diameter is 32mm
- 50：泵进口直径是50mm / Pump inlet diameter is 50mm
- F：泵过流部件用氟塑料制造 / Pump wetted parts made of plastic with a florine
- CY：国际标准化工泵系列代号 / International Standard Chemical Pump code

产品结构解析图

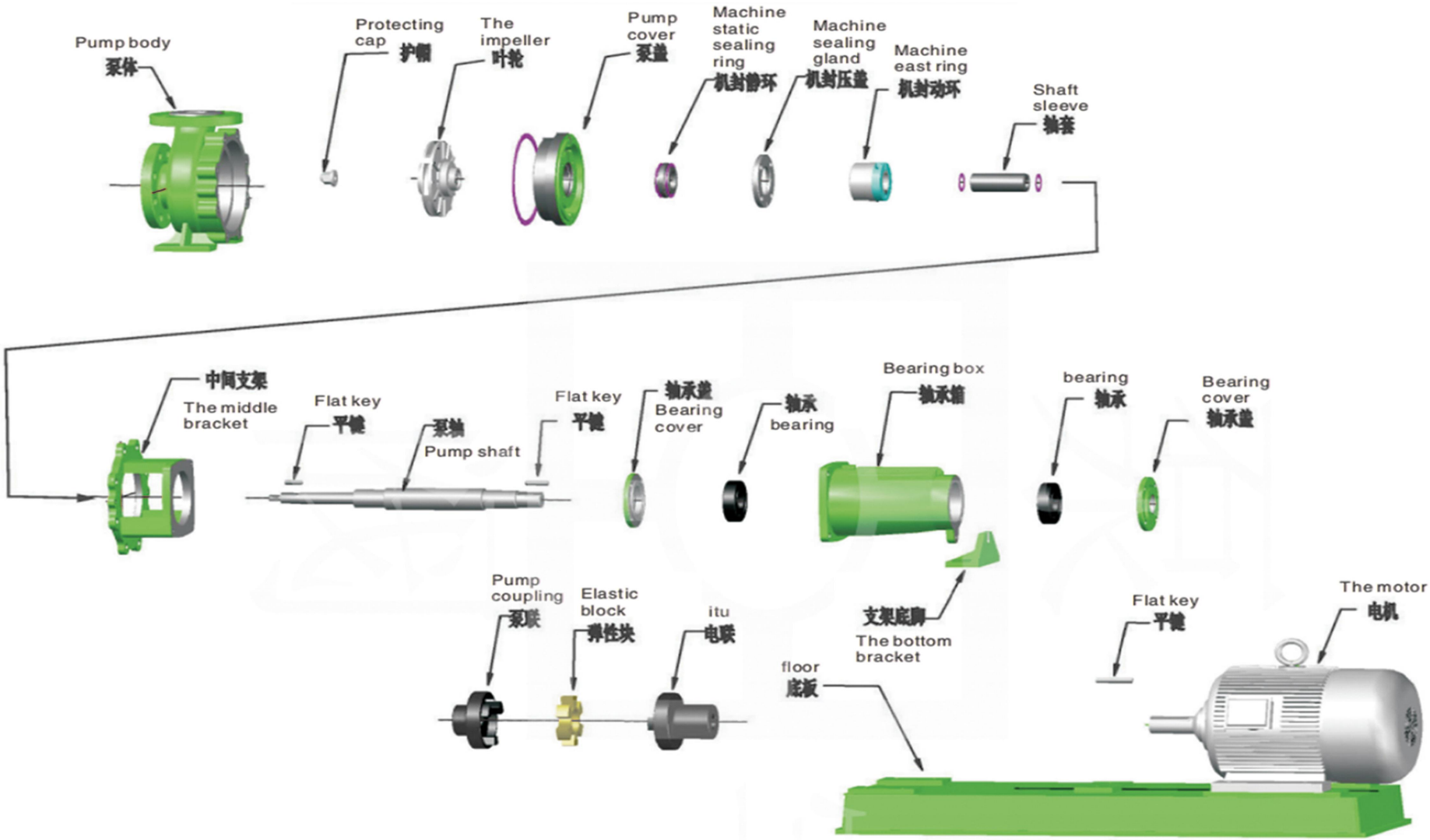
Pump body
泵体
Protecting cap
护罩
The impeller
叶轮
Pump cover
泵盖
Machine static sealing ring
机封静环
Machine sealing gland
机封压盖
Machine east ring
机封动环
Shaft sleeve
轴套
中间支架
The middle bracket
Flat key
平键
泵轴
Pump shaft
Flat key
平键
轴承盖
Bearing cover
轴承
bearing
Bearing box
轴承箱
bearing
轴承
Bearing cover
轴承盖
Pump coupling
泵联
Elastic block
弹性块
itu
电联
支架底脚
The bottom bracket
floor
底板
Flat key
平键
The motor
电机

型号与性能参数选型表

序号	规格型号	流量（m³/h）	扬程（m）	转速（r/min）	功率 电机（kw）	口径（mm*mm）
1	CYF40-25-125	4	21	2900	1.5kw	40*25
		6.3	20			
		10	18			
2	CYF40-25-160	4	33	2900	2.2kw	40*25
		6.3	32			
		10	28			
3	CYF40-25-200	4	51	2900	4kw	40*25
		6.3	50			
		10	47			
4	CYF40-25-250	4	81	2900	11kw	40*25
		6.3	80			
		10	78			
5	CYF50-32-125	7	22	2900	2.2kw	50*32
		12.5	20			
		15	16			
6	CYF50-32-160	7	33	2900	4kw	50*32
		12.5	32			
		15	30			
7	CYF50-32-200	7	51	2900	7.5kw	50*32
		12.5	50			
		15	47			
8	CYF50-32-250	7	82	2900	11kw	50*32
		12.5	80			
		15	78			
9	CYF65-50-125	15	22	2900	3kw	65*50
		25	20			
		35	18			
10	CYF65-50-160	15	33	2900	5.5kw	65*50
		25	32			
		35	28			
11	CYF65-40-200	15	51	2900	11kw	65*40
		25	50			
		35	40			
12	CYF65-40-250	15	82	2900	18.5kw	65*40
		25	80			
		35	72			

序号	规格型号	流量（m³/h）	扬程（m）	转速（r/min）	功率 电机（kw）	口径（mm*mm）
13	CYF80-65-125	35	22	2900	5.5kw	80*65
		50	20			
		60	18			
14	CYF80-65-160	35	33	2900	11kw	80*65
		50	32			
		60	27			
15	CYF80-50-200	35	52	2900	15kw	80*50
		50	50			
		60	45			
16	CYF80-50-250	35	82	2900	30kw	80*50
		50	80			
		60	75			
17	CYF100-80-125	65	22	2900	11kw	100*80
		100	20			
		120	18			
18	CYF100-80-160	65	35	2900	15kw	100*80
		100	32			
		120	26			
19	CYF100-65-200	65	51	2900	30kw	100*65
		100	50			
		120	43			
20	CYF100-65-250	65	82	2900	55kw	100*65
		100	80			
		120	65			
21	CYF125-100-160	130	34	2900	30kw	125*100
		160	32			
		180	26			
22	CYF125-100-200	120	55	2900	55kw	125*100
		150	50			
		170	45			
23	CYF125-100-250	150	82	2900	75kw	125*100
		200	80			
		240	78			
24	CYF125-100-315	150	127	2900	110kw	125*100
		200	125			
		240	123			

CYC不锈钢磁力泵

产品概述

CYC不锈钢重型磁力泵(原CQB磁力泵)过流部件采用全不锈钢材料(304、316、316L等)，对有机酸，有机化合物，碱，中性溶液和各种气体都有良好的耐腐蚀性，双螺旋糟碳石墨轴承和硬质合金轴套，具有较强的耐磨性，保证了产品的寿命，是无泄漏输送腐蚀性介质的理想用泵。

工作条件

材质：不锈钢（304、316、316L）
流量：3.6m³/h-100m³/h
扬程：20m-80m
功率：1.1-55kw
温度：-20℃-100℃
可定制≤200℃和蒸汽保温型

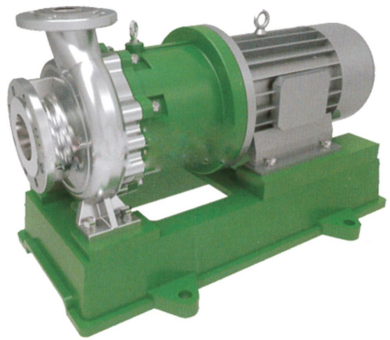

产品用途

CYC不锈钢磁力泵适用于石油、化工、制药、冶炼、电镀、环保、食品、影视洗印、水处理、国防等行业，是输送易燃、易爆、挥发、有毒、稀有贵重液体和各种腐蚀性液体的理想设备。适用于输送吸入压力不大于0.2MPA，最大工作压力1.6MPA，温度不超过100℃，密度不大于1600KG/M3，粘度不大于30X10-6M2/S的不含硬颗粒和纤维的液体。

产品结构图

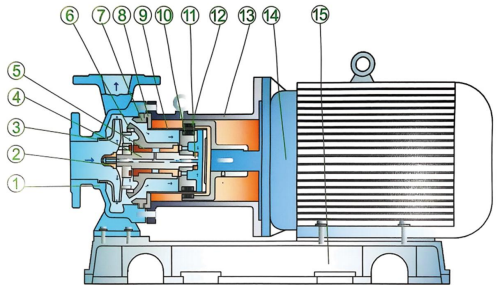

部件名称	材料名称	部件名称	材料名称	部件名称	材料名称
① 泵体	304/316/316L	⑥ 止推环	硬质合金	⑪ 后螺母	304/316/316L
② 叶轮螺母	304/316/316L	⑦ 泵盖	304/316/316L	⑫ 外磁	稀土强磁/HT200
③ 叶轮	304/316/316L	⑧ 密封圈	四氟	⑬ 联接架	HT200
④ 主轴	304/316/316L	⑨ 隔离套	304/316/316L	⑭ 电机	根据客户要求
⑤ 轴套	浸质石墨/硬质合金	⑩ 内磁	稀土强磁/304/316/316L	⑮ 底板	HT200

产品特点

CYC磁力泵不仅具有普通磁力泵的结构紧凑，外型美观，体积小，噪音低，运行可靠等优点，而且该泵的滑动轴承，支撑部位 采用了畅宇独有的轴承座总成+止推盘总成设计，使得该泵运行更加稳定，耐磨及抗空转性能更佳，整机的使用寿命更长，效率更高。

型号意义

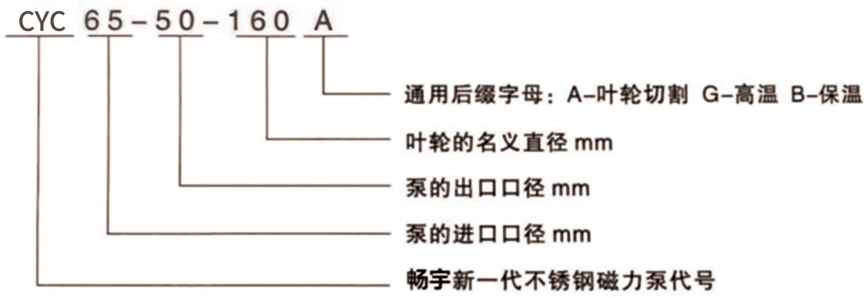

产品结构解析图

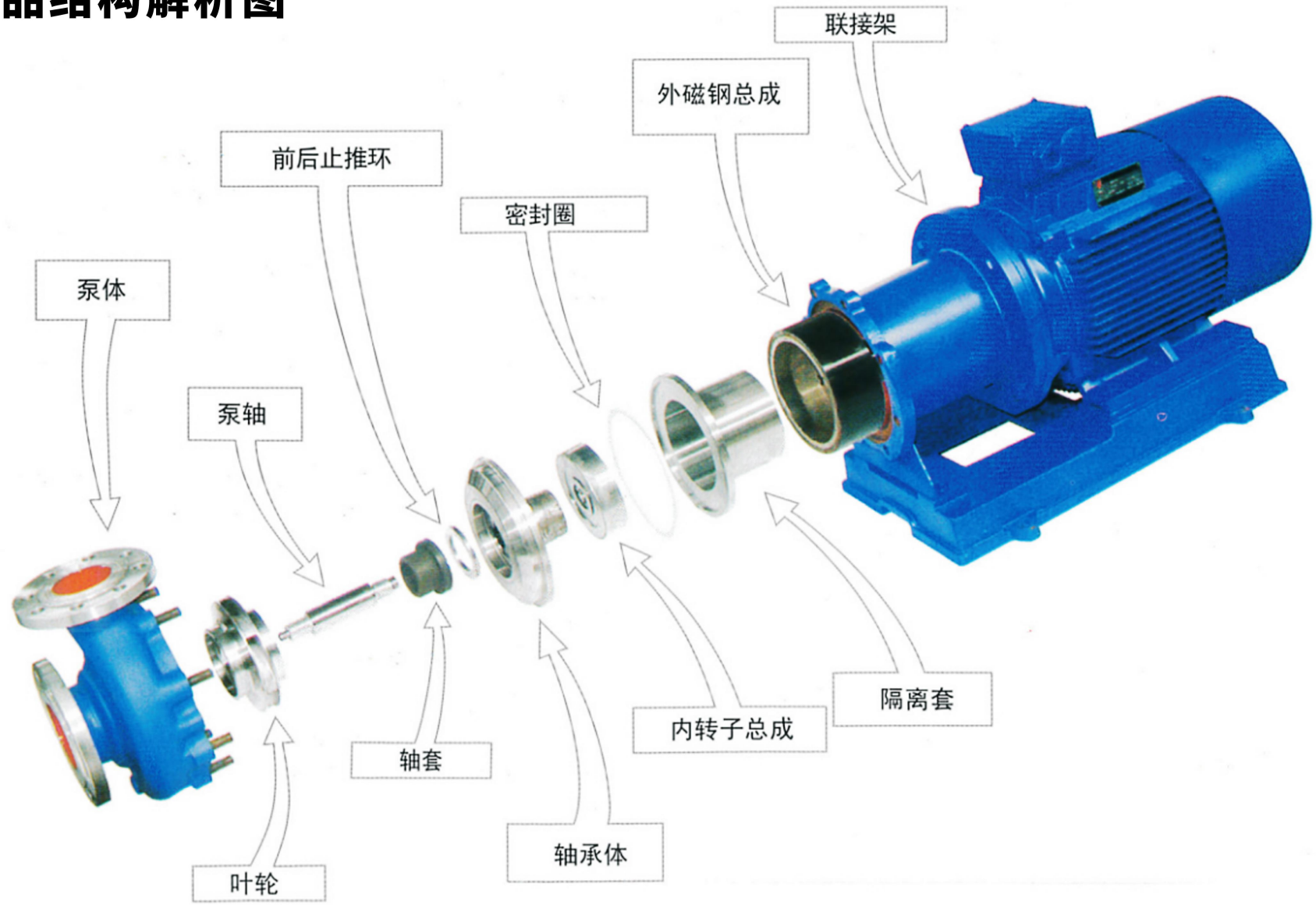

型号与性能参数选型表

NO.	Model No	Flow	Head	Efficiency	NPSH	Apertuere		Speed	Power	Weight
序号	型号	流量m/h	扬程 m	效率（%）	汽蚀余量(m)	进口(mm)	出口(mm)	转速 r/min	电机功率 kw	整机重量 Kg
1	CYC25-20-125	1.5	22	18	3	25	20	2900	2.2	80
		*2	20	20						
		3.2	18.5	24						
2	CYC25-20-160	1.5	34.3	19	3	25	20	2900	3	85
		*2	32	22						
		3.2	29.6	25						
3	CYC25-20-200	1.5	52.5	18	3	25	20	2900	5.5	160
		*2	50	20						
		3.2	48	22						
4	CYC25-20-250	1.5	82	12	3	25	20	2900	11	240
		*2	80	18						
		3.2	78.5	26						
5	CYC32-20-125	2	22	20.5	3	32	20	2900	2.2	83
		*3.2	20	20						
		5.5	18.5	18						
6	CYC32-20-160	2	34.3	20.5	3	32	20	2900	3	90
		*3.2	32	20						
		5.5	29.6	18						
7	CYC32-20-200	2	52.5	32	3	32	20	2900	5.5	180
		*3.2	50	36						
		5.5	48	34						
8	CYC32-20-250	2	82	26	3	32	20	2900	11	310
		*3.2	80	30						
		5.5	78.5	28						
9	CYC40-25-125	4.4	22	16	4.5	40	25	2900	2.2	140
		*6.3	20	20						
		8.3	18.5	23						
10	CYC40-25-160	4.4	34.4	30	4.5	40	25	2900	3	160
		*6.3	32	31						
		8.3	29.6	32						
11	CYC40-25-200	4.4	52.5	26	4.5	40	25	2900	5.5	210
		*6.3	50	33						
		8.3	48	32						
12	CYC40-25-250	4.4	82	24	4.5	40	25	2900	11	280
		*6.3	80	28						
		8.3	78.5	28						
13	CYC50-32-125	7.5	22	43	4	50	32	2900	3	167
		*12.5	20	51						
		15	18.5	49						
14	CYC50-32-160	7.5	34.3	35	4	50	32	2900	4	192
		*12.5	32	47						
		15	29.6	47						
15	CYC50-32-200	7.5	52.5	28	4	50	32	2900	7.5	285
		*12.5	50	40						
		15	48	48						
16	CYC50-32-250	7.5	82	23	4	50	32	2900	15	344
		*12.5	80	33						
		15	78.5	36.5						

NO.	Model No	Flow	Head	Efficiency	NPSH	Apertuere		Speed	Power	Weight
序号	型号	流量m/h	扬程 m	效率（%）	汽蚀余量(m)	进口(mm)	出口(mm)	转速 r/min	电机功率 kw	整机重量 Kg
17	CYC65-50-125	15	21.8	46	4	65	50	2900	4	200
		*25	20	56						
		30	18.5	65						
18	CYC65-50-160	15	35	46	4	65	50	2900	7.5	225
		*25	32	56						
		30	30	65						
17	CYC65-50-125	15	21.8	46	4	65	50	2900	4	200
		*25	20	56						
		30	18.5	65						
18	CYC65-50-160	15	35	46	4	65	50	2900	7.5	225
		*25	32	56						
		30	30	65						
19	CYC65-40-200	15	53	34	4	65	40	2900	15	310
		*25	50	46						
		30	47	50						
20	CYC65-40-250	15	82	33	4	65	40	2900	22	340
		*25	80	48						
		30	78	50						
21	CYC65-40-315	15	127	28	4	65	40	2900	37	611
		*25	125	39						
		30	123	42.5						
22	CYC80-65-125	30	22.5	52	3.5	80	65	2900	7.5	280
		*50	20	65						
		60	18	70						
23	CYC80-65-160	30	36	60	35	80	65	2900	15	343
		*50	32	64						
		60	29	53						
24	CYC80-50-200	30	53	53	4	80	50	2900	18.5	454
		*50	50	63						
		60	47	55						
25	CYC80-50-250	30	84	48	3.5	80	50	2900	37	504
		*50	80	56						
		60	75	50						
26	CYC80-50-315	30	128	39	3.5	80	50	2900	55	1247
		*50	125	51						
		60	123	52.5						
27	CYC100-80-125	60	24	64	3.5	100	80	2900	15	300
		*100	20	65						
		120	18.5	63						
28	CYC100-80-160	60	36	66	4	100	80	2900	18.5	408
		*100	32	70						
		120	28	65						
29	CYC100-65-200	60	54	63	4	100	65	2900	37	550
		*100	50	68						
		120	47	57						

CYQ氟塑料磁力泵

产品概述

CYQ磁力驱动离心泵(简称CYQ磁力泵)是应用现代磁力学原理，利用永磁体实现无接触间接传动的一种化工流程泵。当电机带动外转子(即外磁钢)总成旋转时，通过磁场的作用磁力线穿过隔离套带动内转子(即内磁钢)总成和叶轮同步旋转，介质完全封闭在静止的隔离套内，从而达到无泄漏抽送介质的目的，彻底解决了机械传动泵的轴封泄漏，是全密封、无泄漏、无污染、高效节能的新型工业泵。

工作条件

温度：-20℃~180℃
流量：0.8m³/h~400m³/h
扬程：3m~80m
压力：0.3bar~8bar
功率：0.37Kw~110Kw
转速1450r/min~2900r/min

产品用途

本产品被广泛适用于化工、制酸、制碱、冶炼、稀土、农药、染料、医药、造纸、电镀、电解、酸洗、无线电、化成箔、科研机构、国防工业等行业输送任意浓度的酸性、碱性、油类、稀有贵重液体、毒性液体、挥发性的化学介质。特别是易漏、易燃、易爆液体的输送。

适用温度:-20℃~180℃

产品结构图

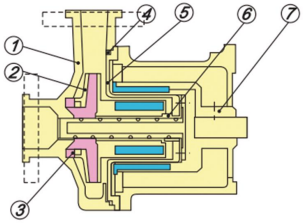

Pump body	1	泵　体
Impeller	2	叶　轮
Sandy Bay	3	口　环
Mechanical seal ring	4	密 封 圈
Spacer sleeve combination	5	隔套总成
Bearing	6	轴　承
Outer magnetic	7	外　磁

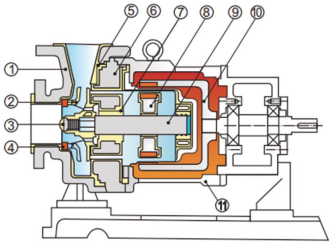

Pump body	1	泵　体
Impeller	2	叶　轮
Impeller nut	3	叶轮螺母
oral ring	4	口　环
Mechanical seal ring	5	密 封 圈
Pump Cover	6	泵　盖
Bearing	7	轴　承
Rotor	8	转　子
Spindle	9	主　轴
Outside the magnetic	10	外　磁
stent	11	支　架

产品特点

CYQ磁力泵的设计不仅具有普通磁力泵的结构紧凑，外型美观，体积小，噪声低，运行可靠等优点，且其过流部件全部采用目前世界上耐腐蚀性能最优秀的“塑料王”(氟塑料)制造，隔离套采用特殊材料制造，具有高强度的力学性能，消除了普通磁力泵存在的磁涡流现象。

型号意义

CYQ 50 – 32 – 125 F

- F：材质F46氟塑料 Material F46 fluoroplastic
- 125：叶轮名义直径是125mm Impeller diameter is 125 mm
- 32：泵出口直径是32mm Qutlet diameter is 32 mm
- 50：泵进口直径是50mm Intel diameter is 50 mm
- CYQ：磁力驱动泵 Magnetic drive pump

产品结构解析图

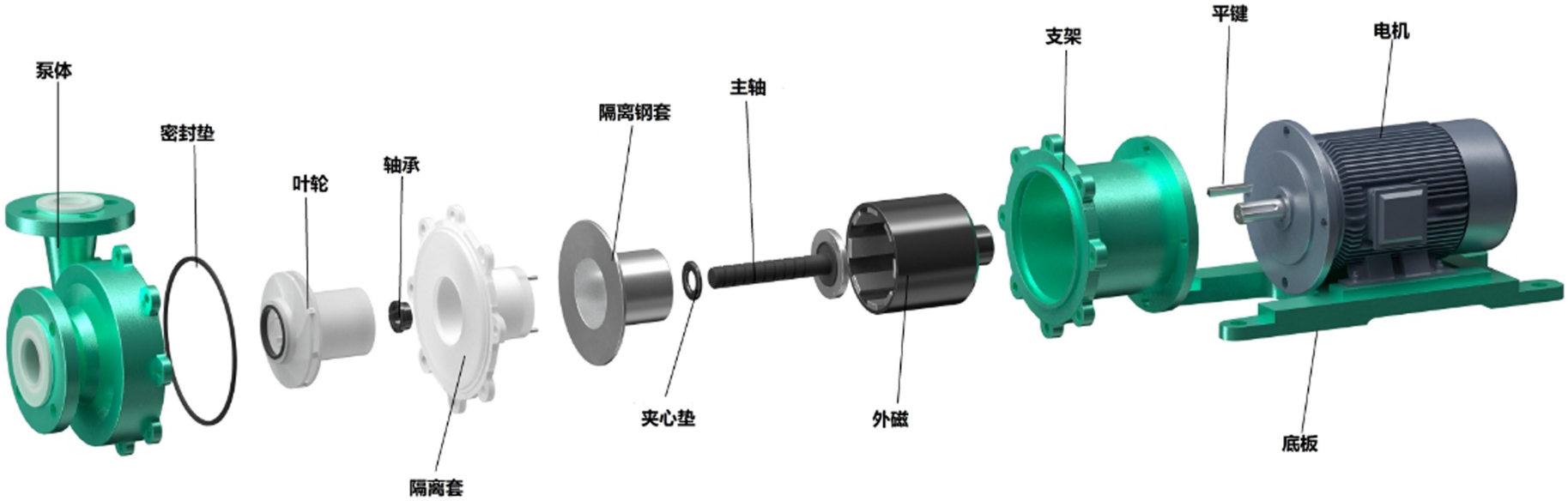

型号与性能参数选型表

序号	型号	流量（m³/h）	扬程（m）	电机功率（kw）	转速（r/min）	重量（kg）
1	CYQ16-12-50	0.5	2	0.025	2900	5
		0.8	1			
2	CYQ15-15-65	0.8	3.5	0.18	2900	7
		1	2.8			
3	CYQ20-15-75	1.6	7	0.18	2900	8
		1.8	6			
4	CYQ25-20-100	1	10	0.37	2900	12
		2.5	11			
5	CYQ32-20-110	4	13.5	0.55	2900	18
		5.5	13			
6	CYQ32-20-125	2.5	21	0.75	2900	20
		3.6	20			
7	CYQ32-20-160	2.5	33	2.2	2900	50
		3.6	32			
8	CYQ40-25-120	4	15.5	0.75	2900	35
		6.3	15			
		8	12			
9	CYQ40-25-125	4	22	1.1	2900	54
		6.3	20			
		8	16			
10	CYQ40-25-160	4	33	2.2/3	2900	55
		6.3	32			
		8	29			
11	CYQ40-25-200	4	51	4	2900	40
		6.3	50			
		8	48			
12	CYQ40-40-125	4	19	1.5	2900	40
		6.3	17.5			
		8	15			
13	CYQ50-32-125	7	22	1.5	2900	45
		12.5	20			
		15	19			

序号	型号	流量（m³/h）	扬程（m）	电机功率（kw）	转速（r/min）	重量（kg）
14	CYQ50-32-160	7	33	4	2900	80
		12.5	32			
		15	29			
15	CYQ50-32-200	7	52	7.5	2900	150
		12.5	50			
		15	45			
16	CYQ65-50-125	15	22	4	2900	100
		20	20			
		25	15			
17	CYQ65-50-150	15	27	4	2900	100
		20	25			
		25	20			
18	CYQ65-50-160	15	33	5.5	2900	120
		20	32			
		25	28			
19	CYQ65-50-160A	10	35	4	2900	90
		17.5	32			
		19	25			
20	CYQ65-50-180	15	40	5.5	2900	120
		20	38			
		25	32			
21	CYQ65-40-200	15	51	11	2900	250
		20	50			
		25	45			
22	CYQ80-65-125	35	22	7.5	2900	160
		50	20			
		60	15			
23	CYQ80-65-160	35	34	11	2900	180
		50	32			
		60	28			
24	CYQ80-50-200	35	51	18.5	2900	195
		50	50			
		60	45			
25	CYQ100-80-125	65	22	11	2900	180
		100	20			
		120	18			
26	CYQ100-80-160	70	34	18.5	2900	220
		100	32			
		120	28			

FYH耐磨耐腐蚀潜水泵

产品概述

FYH液下泵为长轴立式离心泵，液下部分采用氟塑料压制而成，耐腐蚀范围广，效率高，无需灌液即可抽送，能输送任意浓度的酸碱、有机溶剂和强氧化剂等腐蚀性介质，且不受损害。

工作条件

温度：-20℃~90℃
流量：5m³/h~400m³/h
扬程：5m~50m
压力：0.5bar~5bar
压力：0.75Kw~90Kw
转速：2900r/min

产品用途

本产品广泛适用于：化工、制酸、制碱、冶炼、稀土、农药、染料、医药、造纸、电镀、酸洗、无线电、化成箔等行业输送酸、碱、有机溶剂、强氧化剂等腐蚀性介质。

产品结构图

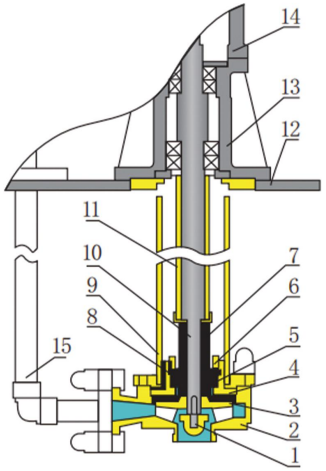

1	护帽	9	隔离管组
2	泵体	10	泵轴
3	叶轮	11	内管
4	泵盖	12	底板
5	密封	13	轴承箱
6	圆螺母	14	支架
7	轴套	15	出水管组
8	K型圈		

产品特点

叶轮和传动轴等受力部分为金属骨骼，外包塑料(紧衬和松衬工艺)，扭矩强劲，耐腐蚀性优越。轴套采用无压烧结碳化硅材质，可用来输送，支撑管采用玻璃钢材质是整体更加坚固耐磨，可用来输送绝大多数化学液体。泵体全部浸没在液体中，没有倒灌泄露的烦恼。

型号意义

50 F YH - 50 - 25 - 1800

- 1800：泵液下深度 Pump depth
- 25：泵的扬程 pump head
- 50：泵的流量 The flow of the pump
- YH：耐腐液下泵 Corrosion-resistant liquid pump
- F：氟塑料 Fluoroplastic
- 50：泵进口直径为50mm Pump inlet diameter is 50mm

产品结构解析图

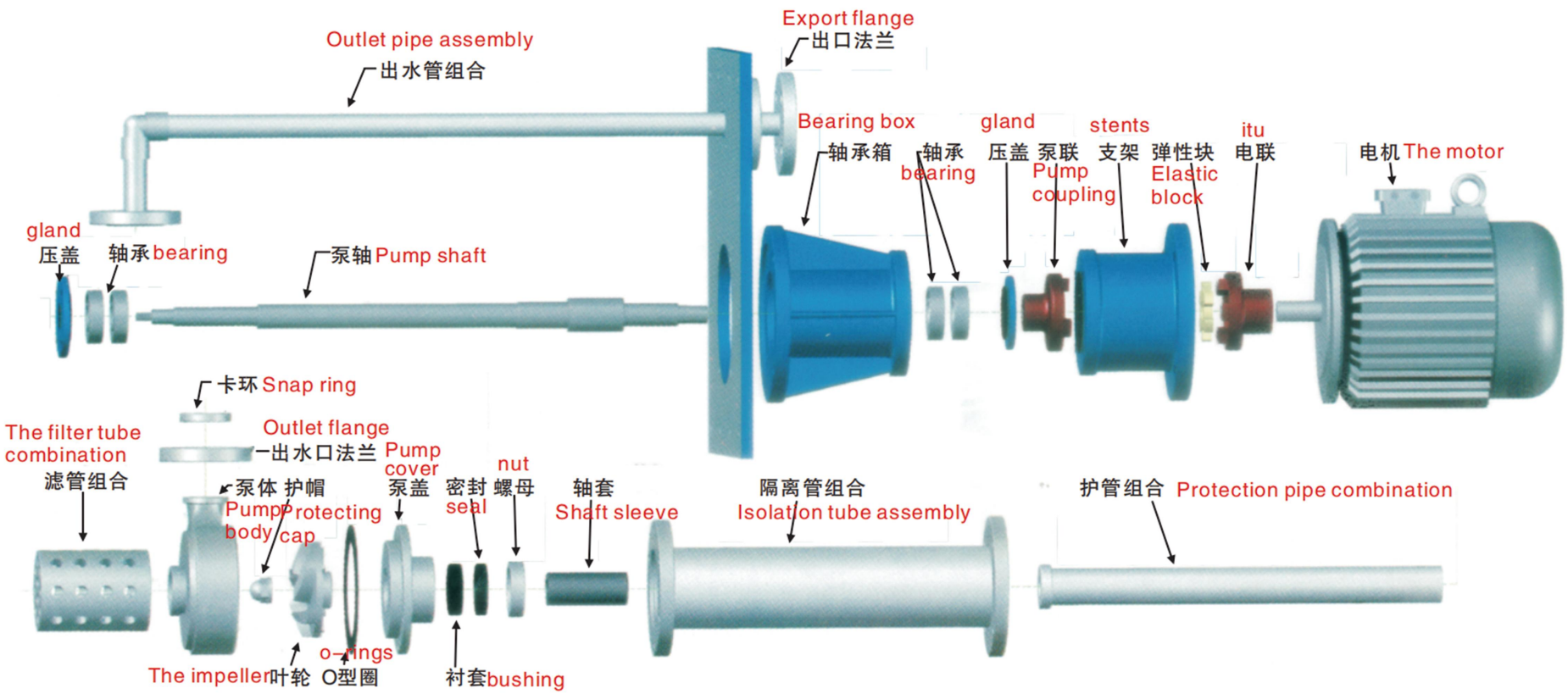
Outlet pipe assembly
出水管组合
Export flange
出口法兰
Bearing box
轴承箱
gland
压盖
轴承
bearing
泵联
Pump
coupling
stents
支架
弹性块
Elastic
block
itu
电联
电机 The motor
gland
压盖
轴承 bearing
泵轴 Pump shaft
卡环 Snap ring
The filter tube
combination
滤管组合
Outlet flange
出水口法兰
泵体 护帽
Pump
body
protecting
cap
Pump
cover
泵盖
密封
seal
nut
螺母
轴套
Shaft sleeve
隔离管组合
Isolation tube assembly
护管组合 Protection pipe combination
The impeller 叶轮
o-rings
O型圈
衬套 bushing

型号与性能参数选型表

序号 (NO.)	型号	流量 Flow (m3/h)	扬程 Head(m)	转速 Rev (r/min)	功率Power		口径 Caliber (mmxmm)
					轴功率	配备电机kw	
1	32FYH-5-20	5	20	2900	0.8	2.2	32x25
2	32FYH-10-15	10	15	2900	1.17	2.2	
3	40FYH-10-20	10	20	2900	1.5	3	40x32
4	40FYH-15-20	15	20	2900	2.34	3	
5	50FYH-10-25	10	25	2900	3.4	4	50x40
6	50FYH-10-30	10	30	2900	4.1	5.5	
7	50FYH-15-30	15	30	2900	5.3	5.5	
8	50FYH-20-20	20	20	2900	4.6	5.5	
9	50FYH-20-25	20	25	2900	5.45	5.5	
10	50FYH-10-40	10	40	2900	6.1	7.5	
11	50FYH-20-30	20	30	2900	6.54	7.5	
12	65FYH-25-25	25	25	2900	5.68	7.5	65x50
13	65FYH-25-30	25	30	2900	6.8	7.5	
14	65FYH-30-20	30	20	2900	5.8	7.5	
15	65FYH-40-20	40	20	2900	6.82	7.5	

序号 (NO.)	型号	流量 Flow (m3/h)	扬程 Head(m)	转速 Rev (r/min)	功率Power		口径 Caliber (mmxmm)
					轴功率	配备电机kw	
16	65FYH-30-25	30	25	2900	5.84	7.5	65x50
17	65FYH-30-30	30	30	2900	6.5	7.5	
18	65FYH-25-40	25	40	2900	7.79	11	
19	65FYH-30-40	30	40	2900	9.35	11	
20	65FYH-35-30	35	30	2900	8.2	11	
21	65FYH-30-50	30	50	2900	11.7	15	
22	80FYH-60-15	60	15	2900	6.2	7.5	80x65
23	80FYH-60-20	60	20	2900	9.3	11	
24	80FYH-50-25	50	25	2900	9.7	11	
25	80FYH-50-30	50	30	2900	10.6	11	
26	80FYH-40-30	40	30	2900	10.4	11	
27	80FYH-60-25	60	25	2900	11.5	15	
28	100FYH-60-30	60	30	2900	14	15	100x80
29	100FYH-80-15	80	15	2900	12.8	15	
30	100FYH-100-10	100	10	2900	13.6	18.5	

ZCQ氟塑料自吸泵

产品概述

适用于化学工业领域液位低于泵吸入口的工艺，输送中性或腐蚀性，低温或高温(150°C)，固体颗粒物含量低于5% 的液体。可以耐不锈钢不足以抵抗其腐蚀的一切介质，代替昂贵的钛合金、蒙乃尔合金等材料制成的泵。

工作条件

直径: 25mm-100mm
温度: -20°C-150C
流量:2.5m³/h -100m³/h
扬程: 15m - 150m
材质: Lining F46/ PFA
设计标准: GB/T5662, ISO2858，ISO2858，EN733/ DIN24255

产品特点

全密封、无泄漏：ZCQ氟塑料自吸磁力泵采用磁力耦合传动，不存在动密封点，因此能够彻底解决其他泵机械密封无法避免的跑、冒、滴、漏的问题。
耐腐蚀性强：该泵的过流部件采用耐腐蚀的氟塑料材料，适用于输送酸、碱液、油类、稀有贵重液、镀液、挥发性液体等，特别适用于易燃、易爆、挥发性液体的输送。
自吸能力强：ZCQ氟塑料自吸磁力泵具有良好的自吸功能，无需底阀和引灌水，自吸高度可达4米。
高效静音：该泵运行平稳，噪音低，振动小，适用于对噪音和振动有严格要求的环境。

产品结构图

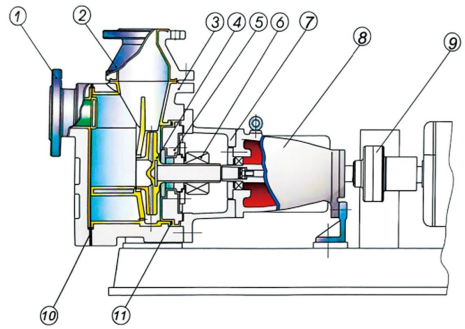

序号	名称	材质
1	前盖	HT200衬F46
2	出水口	HT200衬F46
3	泵体	HT200衬F46
4	叶轮	F46
5	泵盖	HT200衬F46
6	机封	碳化硅/F4
7	支架	HT200
8	轴承箱	HT200
9	联轴器	HT200
10	前盖封圈	氟橡胶
11	后盖封圈	氟橡胶

产品用途

生物医药、石油化工、矿山冶金、纺织印染、电力、食品、造纸、电镀、污水处理、烟气处理、新能源、新材料等行业。

型号意义

ZCQ 80 - 65 - 160

- 160：叶轮直径160
  The diameter of the impeller is 160.
- 65：出口口径65
  mmOutlet diameter 65mm
- 80：进口口径80
  mmInlet diameter 80mm
- ZCQ：自吸式磁力驱动泵
  stainless steel Self-priming magnetic pump

产品结构解析图

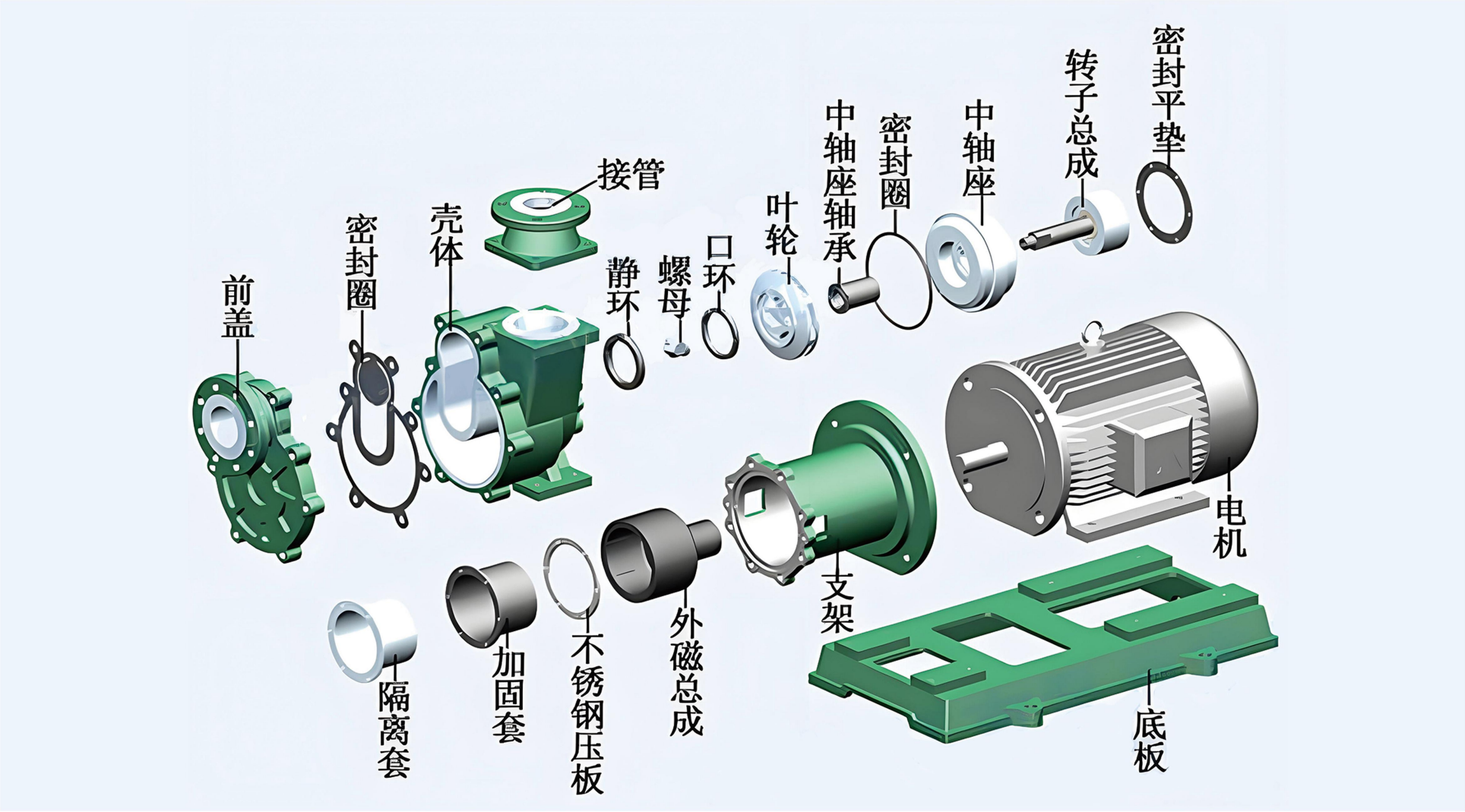
密封平垫
转子总成
中轴座
密封圈
中轴座轴承
叶轮
口环
螺母
静环
接管
壳体
密封圈
前盖
电机
支架
外磁总成
不锈钢压板
加固套
隔离套
底板

型号与性能参数选型表

型号 (Model)	转速(Rev)=2900r/min 介质密度(Medium density)=1000kg/m3						
	流量 Flow (m^3/h)	扬程 head (m)	进口 Intel (mm)	出口 Outlet (mm)	电机功率 Power (kw)	自吸高度 sel-priming (m)	自吸时间 self-priming time(s)
ZCQ40-25-125	5	22	Φ40	Φ25	2.2	3	150
	6.3	20					
	7	10					
ZCQ40-25-160	3	34	Φ40	Φ25	4	3	150
	6	32					
	10	28					
ZCQ40-32-125	10	22	Φ50	Φ32	2.2/3	3	150
	12.5	20					
	15	18					
ZCQ50-32-160	10	34	Φ50	Φ32	5.5	3	150
	12.5	32					
	15	26					
ZCQ65-50-160	15	32	Φ65	Φ50	7.5	3	150
	25	30					
	30	25					
ZCQ80-65-125	35	28	Φ80	Φ65	7.5	3	180
	50	20					
	55	12					

FZB氟塑料自吸泵

产品概述

FZB系列氟塑料自吸砂是按国际标准并结合非金属泵的工艺设计制造。泵采用金属外壳内衬塑料，过流部件全部采用氟塑料合金制造，泵盖、叶轮等均用金属嵌件外包氟塑料整体烧结压制而成，轴封采用外装式先进的波纹管机械密封，静环选用99.9%氧化铝陶瓷(石墨套和碳化硅)，动环采用四氟填充材料，其耐腐磨密封性极好。泵的进出口均采用铸钢体加固，以增加了泵的耐压性。

工作条件

口径:25mm-100mm

温度:-20℃-150℃

流量:2.5m³h-100m³/h

扬程:15m-50m

材质:内衬F46、PFA

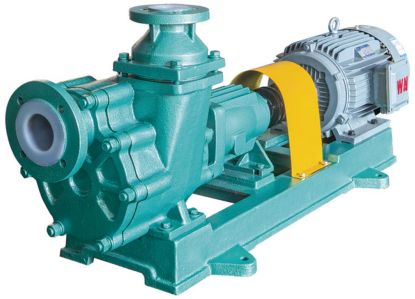

产品用途

FZB自吸泵的用途极为广泛，生物医药、石油化工、矿山冶金、纺织印染、电力、食品、造纸、电镀、污水处理、烟气处理、新能源、新材料等行业。如:将地下槽中的腐蚀性液体抽送至目标地点，将底端出料口的槽中的酸碱抽送到目标地点，将桶装的酸碱液抽至大的储罐，及各类腐蚀性槽车的卸料等。

产品结构图

Cover	1	前　盖
Coupling fbunge	2	联结法兰
Pump body	3	泵　体
Impeller	4	叶　轮
pump cover	5	泵　盖
mechanlcal seal	6	机械密封

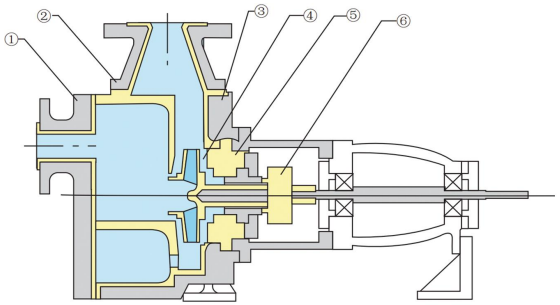

产品特点

FZB自吸泵的过流部件全部采用氟塑料制造，具有很强的耐腐蚀性能，且又具有自吸能力，实际使用显示，该泵具有耐腐、耐磨、耐高温、不老化、机械强度高、运转平稳、结构先进合理，密封性能严格可靠、拆卸检修方便、使用寿命长等优点。

型号意义

65 F - Z - B - 32

- 32：泵扬程是32m
  pump head 32m
- B：单级单吸式离心泵
  Single-stage singlsuction centritugal pump
- Z：具有自吸功能
  Self-priming
- F：泵过流部件用氟塑料制造
  Lining fluoring plastic
- 65：泵进口直径是65mm
  Inlet diameter is 65mm

型号与性能参数选型表

NO.	Model No	Flow	Head	Power	Speed	self-priming	elf-priming	Efficiency	Shaft Power	NPSH	Diameter(mm)	
1	型号	流量m/h	扬程 m	电机功率 kw	转速 F/min	自吸高度 Height (m)	自吸时间 Time (S)	效率 (%)	轴功率 (KW)	汽蚀余量(m)	进口 Inlet	出口 Outlet
2	25FZB-20	1.5	19	2.2	2900	0.7	180	10	0.78	3	25	25
		3.6	18					20	0.88			
		6	16					25	1.05			
3	40FZB-20	5	22	3	2900	1	180	35	0.86	3	40	50
		8	20					42	1.04			
		12	17					46	1.21			
4	40FZB-30	5	32	4	2900	3	150	34	1.28	3.5	40	50
		8	30					48	1.36			
		12	28					45	2.03			
5	50FZB-20	8	22	3	2900	1	180	35	1.37	3	50	50
		12	20					42	1.56			
		15	17					40	1.74			
6	50FZB-30	8	32	4	2900	3	150	24	2.91	3.5	50	50
		12	30					29	3.38			
		15	28					30	3.82			
7	50FZB-45	8	47	7.5	2900	3	150	24	4.27	3.5	50	40
		12	45					35	4.20			
		15	43					32	5.49			
8	50FZB-70	8	72	15	2900	3	150	20	7.85	4	50	32
		12	70					26	8.80			
		15	68					23	12.08			
9	65FZB-30	15	32	7.5	2900	3	200	37	3.54	4	65	50
		25	30					42	4.87			
		35	27					41	6.28			
10	65FZB-45	15	47	11	2900	3	180	30	6.40	4	65	40
		25	45					42	7.30			
		35	38					44	8.24			
11	65FZB-70	15	72	22	2900	3	180	30	9.81	4	65	40
		25	70					41	11.63			
		35	65					42	14.76			
12	80FZB-30	35	35	11	2900	3.5	180	51	6.55	4.5	80	65
		50	32					63	6.92			
		60	28					56	7.30			
13	80FZB-45	35	47	15	2900	3.5	200	45	9.96	4.5	80	65
		50	45					53	11.57			
		60	42					48	14.31			
14	80FZB-70	35	72	30	2900	3.5	250	45	15.26	5	80	50
		50	70					50	19.08			
		60	65					43	24.72			
15	100FZB-30	65	32	18.5	2900	3.5	200	56	10.12	6	100	80
		100	30					80	10.22			
		110	28					64	12.18			
16	100FZB-45	65	46	30	2900	4	250	48	16.97	6	100	80
		100	45					55	22.30			
		110	40					48	24.95			

产品结构解析图

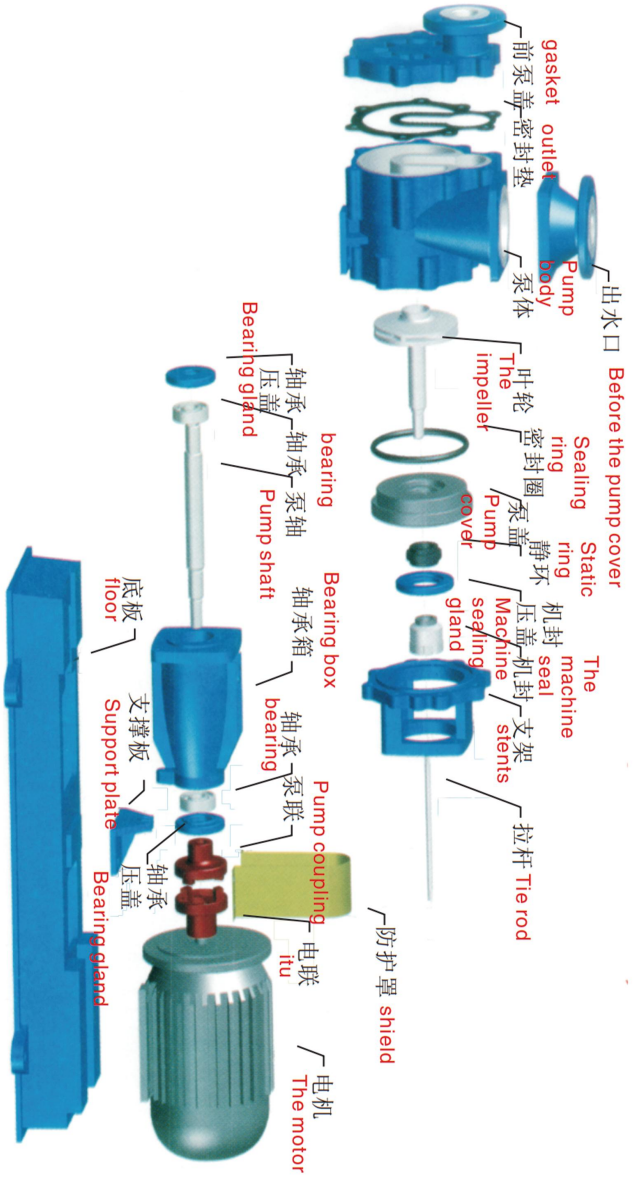

CQZ 不锈钢自吸磁力泵

产品概述

CQZ系列自吸式磁力驱动泵，是自吸泵与磁力泵的完美组合。采用磁力耦合传动，不存在动密封点。因此即能彻底杜绝了一般轴传动式离心泵轴封外跑、冒、滴、漏的现象。又具有良好的自吸功能。其过流部件采用耐腐蚀不锈钢，高纯度工业陶瓷及填充四氟制成，具有良好的耐腐性。

工作条件

材质:不锈钢(304、316、316L)
流量:1.2m³/h~60m³/h
扬程:5m~50m
功率:0.12kw~18.5kw
温度:-20°C~100°C

产品用途

CQZ系列自吸式磁力驱动泵过流部件采用耐腐蚀不锈钢，高纯度工业陶瓷及填充四氟制成，具有良好的耐腐性。广泛用于医药、食品、制碱、制药、印染、涂装等行业及易燃易爆、易挥发、有毒、有机溶剂和贵重液体的输送。

产品特点

采用磁力传动原理与外混式结构，与普通磁力离心泵相比，ZCQ无需每次启动前人工灌液。因能够自吸，故便于远程集中控制，实行自动化操作。

产品结构图

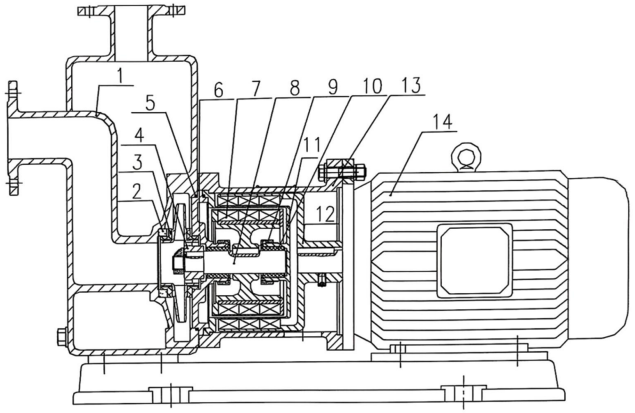

1	泵体	pump casing	8	泵轴	pump spindle
2	静环	static link	9	轴承压盖	The bearing cover
3	动环	moving link	10	轴承	bearing
4	叶轮	impellor	11	隔离套	The isolation sleeve
5	密封圈	gasket ring	12	外磁	outer magnet
6	泵盖	pump cover	13	支架	bracket
7	内磁	inner magnet	14	电机	motor

型号意义

CQZ 50-40-160 A

- A：通用后缀字母：A–叶轮切割 G–高温 B–保温
- 160：叶轮的名义直径 mm
- 40：泵的出口口径 mm
- 50：泵的进口口径 mm
- CQZ：畅宇 不锈钢自吸式磁力泵代号

产品结构解析图

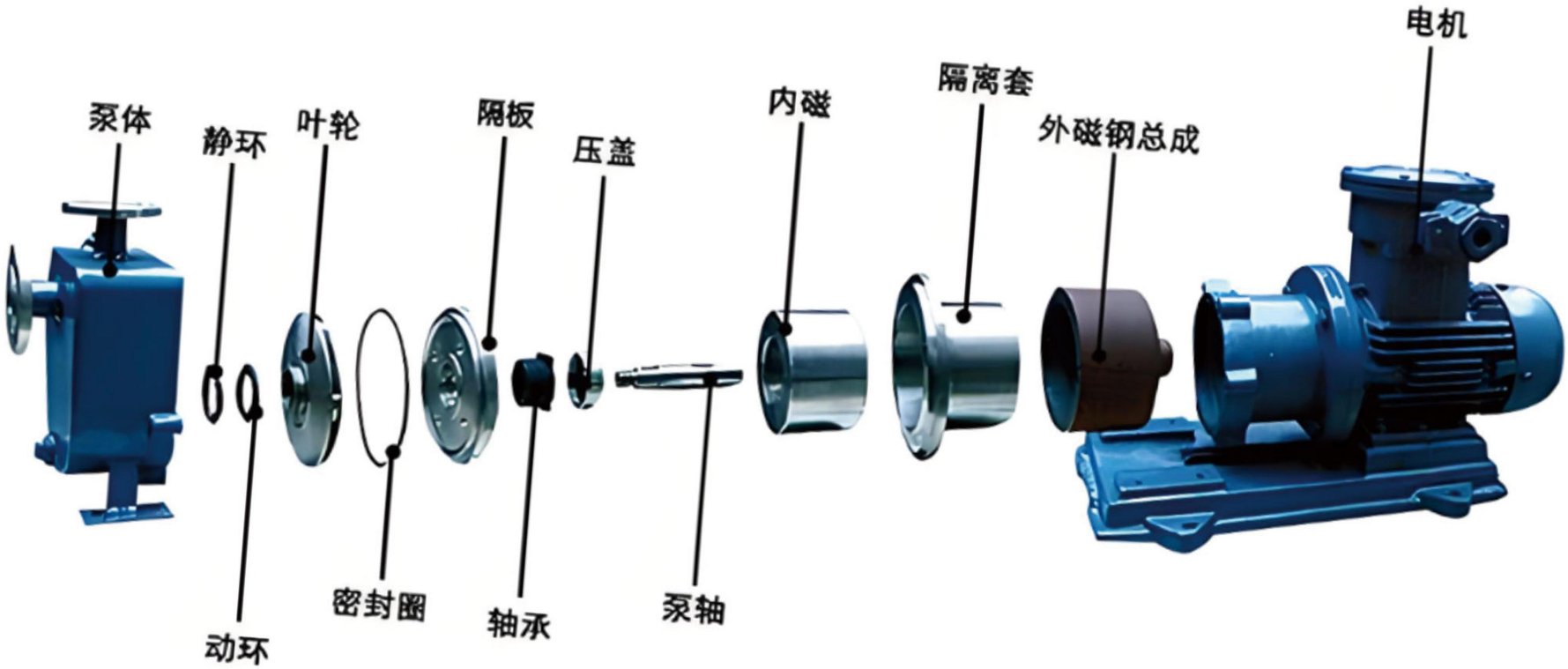

型号与性能参数选型表

NO.	Type	Flow	Head	EFF	NPSH	Self-priming height	Inlet	Outlet	Speed	Power	Weight
序号	型号	流量 m/h	扬程 m	效率 %	汽蚀余量 m	自吸高度 m	进口 mm	出口 mm	转速 r/min	电机功率 kw	整机重量 kg
1	CQZ25-20-125	1.5	22	28	3	0～3	25	20	2900	1.5	80
		*2	20	36							
		3.2	18.5	34							
2	CQZ25-20-160	1.5	34. 3	24	3	0～3	25	20	2900	2.2	85
		米2	32	32							
		3.2	29.6	33							
3	CQZ25-20-200	1 5	52. 5	28	3	0～3	25	20	2900	5.5	130
		*2	50	32							
		3.2	48	30							
4	CQZ25-20-250	1.5	82	26	3	0～3	25	20	2900	11	230
		*2	80	30							
		3.2	78.5	28							
5	CQZ32-20-125	2	22	40	3	0～3	32	20	2900	1.5	80
		*3.2	20	44							
		5.5	18.5	42							
6	CQZ32-20-160	2	34.3	40	3	0～3	32	20	2900	2.2	103
		*3.2	32	44							
		5.5	29.6	42							
7	CQZ32-20-200	2	52.5	32	3	0～3	32	20	2900	5.5	145
		*3.2	50	36							
		5.5	48	34							
8	CQZ32-20-250	2	中	26	3	0～3	32	20	2900	11	165
		*3.2	80	30							
		5.5	78.5	28							
9	CQZ40-25-125	4.4	2	41	3	0～3	40	25	2900	1.5	80
		*6.3	20	46							
		8.3	18.5	43							
10	CQZ40-25-160	4.4	34.3	35	3	0～3	40	25	2900	2.2	130
		*6.3	32	40							
		8. 3	29.6	38							
11	CQZ40-25-200	4.4	52.5	26	3	0～3	40	25	2900	5.5	172
		*6.3	50	33							
		9.3	48	32							
12	CQZ40-25-250	4.4	82	24	3	0～3	40	25	2900	11	258
		6.3	80	28							
		8.3	78.5	28							
13	CQZ50-32-125	7.5	22	43	3	0～3	50	32	2900	2.2	115
		12.5	20	51							
		15	18.5	49							
14	CQZ50-32-160	7.5	34.3	33	3	0～3	50	32	2900	3	138
		12.5	32	46							
		15	29.6	50							
15	CQZ50-32-200	7.5	52.5	28	3	0～3	50	32	2900	5.5	182
		12.5	50	39							
		15	48	43							

NO.	Type	Flow	Head	EFF	NPSH	Self-priming height	Inlet	Outlet	Speed	Power	Weight
序号	型号	流量 m/h	扬程 m	效率 %	汽蚀余量 m	自吸高度 m	进口 mm	出口 mm	转速 r/min	电机功率 kw	整机重量 kg
16	1ZC50-32-250	7.5	82	23	3	0～3	50	32	2900	11	258
		12.5	80	33							
		15	78.5	36.5							
17	CQZ65-50-125	15	21.8	14	3.5	0～3	65	50	2900	3	138
		25	20	62							
		30	18.5	63							
18	CQZ65-50-160	15	35	44	3.5	0～3	65	50	2900	5.5	158
		25	32	57							
		30	30	59							
19	CQZ65-40-200	15	53	41	3.5	0～3	65	40	2900	11	215
		25	50	52							
		30	47	53.5							
20	CQZ65-40-250	15	82	34	3.5	0～3	65	40	2900	15	362
		25	80	46							
		30	78	50							
21	CQZ65-40-315	15	127	28	3.5	0～3	65	40	2900	30	485
		25	125	39							
		30	123	42.5							
22	CQZ80-65-125	30	22.5	53	4	0～3	80	65	2900	4	198
		50	20	63							
		60	18	52							
23	CQZ80-65-160	30	36	57	4	0～3	80	65	2900	7.5	230
		50	32	67							
		60	29	65							
24	CQZ80-50-200	30	53	53	4	0～3	80	50	2900	11	255
		50	50	63							
		60	47	62							
25	CQZ80-50-250	30	84	44	4	0～3	80	50	2900	22	485
		50	80	57							
		60	75	59							
26	CQZ80-50-315	30	128	39	4	0～3	80	50	2900	37	565
		50	125	51							
		60	123	52.5							
27	ZC100-80-125	60	24	64	4.5	0～3	100	80	2900	11	250
		100	20	73							
		120	16.5	63							
28	CQZ100-80-160	60	36	60	4.5	0～3	100	80	2900	15	255
		100	32	73							
		120	28	73							
29	CQZ100-65-200	60	54	63	4.5	0～3	100	65	2900	22	485
		100	50	72							
		120	47	71							
30	CQZ100-65-250	60	87	57	4.5	0～3	100	65	2900	37	555
		100	80	68							
		120	74.5	67							
31	CQZ100-65-315	60	133	48	4.5	0～3	100	65	2900	75	675
		100	125	62							
		120	118	64							

FY型不锈钢液下泵

产品概述

FY系列液下泵是在传统液下泵基础上改进设计的新型泵，采用独特叶轮结构，取消了机械密封，具有高效节能、无泄漏、长寿命等优点。与FYH型耐腐蚀液下泵相比，体积更小、效率更高、运行更可靠，适用于输送含固体颗粒和磨料的腐蚀性介质。

工作条件

温度:-20℃~90℃
流量:3.6m³/h~100.8m³/h
扬程:13m~41m
压力:1.3bar~4.1bar
功率:1.5Kw~22Kw
转速:1450r/min～2900r/min

产品用途

广泛应用于石油、化工、制碱、冶炼、稀土、农药、染料、医药、造纸、电镀、电解、无线电、化成箔、科研机构国防工业等生产流程中输送强腐蚀性液体，尤其适用于浓酸、无水酸、强碱、强氧化剂、有机溶剂等强腐蚀性介质的输送。

产品特点

FY型泵的特点是立式，泵体叶轮部分浸入液体中，因此占用有效面积小，轴封无泄漏，适用于输送腐蚀性液体。

型号意义

50 FY 35 A

- A — The impeller undergoes the first cut 叶轮经第一次切割
- 35 — Lift 35m 扬程 35m
- FY — Submersible pump 液下泵
- 50 — Pump suction port diameter 50mm 泵吸入口径 50mm

型号与性能参数选型表

Model	Flow (m³/H)	Lift (m)	Revolutions (r/min)	Shaft power (W)	Motor power (W)
25FY-41	3.6	41	2900	2.51	4
25FY-25		25		1.22	1.5
25FY-16		16		0.713	1.1
40FY-40	7.2	40		2.61	4
40FY-16		25.5		1.43	3
40FY-25		15.7		0.616	1.1
40FY-16	14.4	40		3.57	5.5
50FY-25		25		1.92	3
50FY-16		15.7		0.993	1.5
65FY-40	28.8	39.5		5.41	7.5
65FY-25		25		3.27	5.5
65FY-16		15.7		1.81	3
80FY-38	54	38		9	15
80FY-40		24		5.04	7.5
80FY-15		15		3.15	5.5
80FY-57	100.8	57		24.45	30
100FY-37		36.3		13.73	18.5
100FY-23		22.5		8.24	11
150FY-35	190.8	34.7	1480	24	30
150FY-22		22	2900	14.7	22
200FY-34	360	33.5	1480	41.1	55
200FY-21		21		26.4	37

产品结构解析图

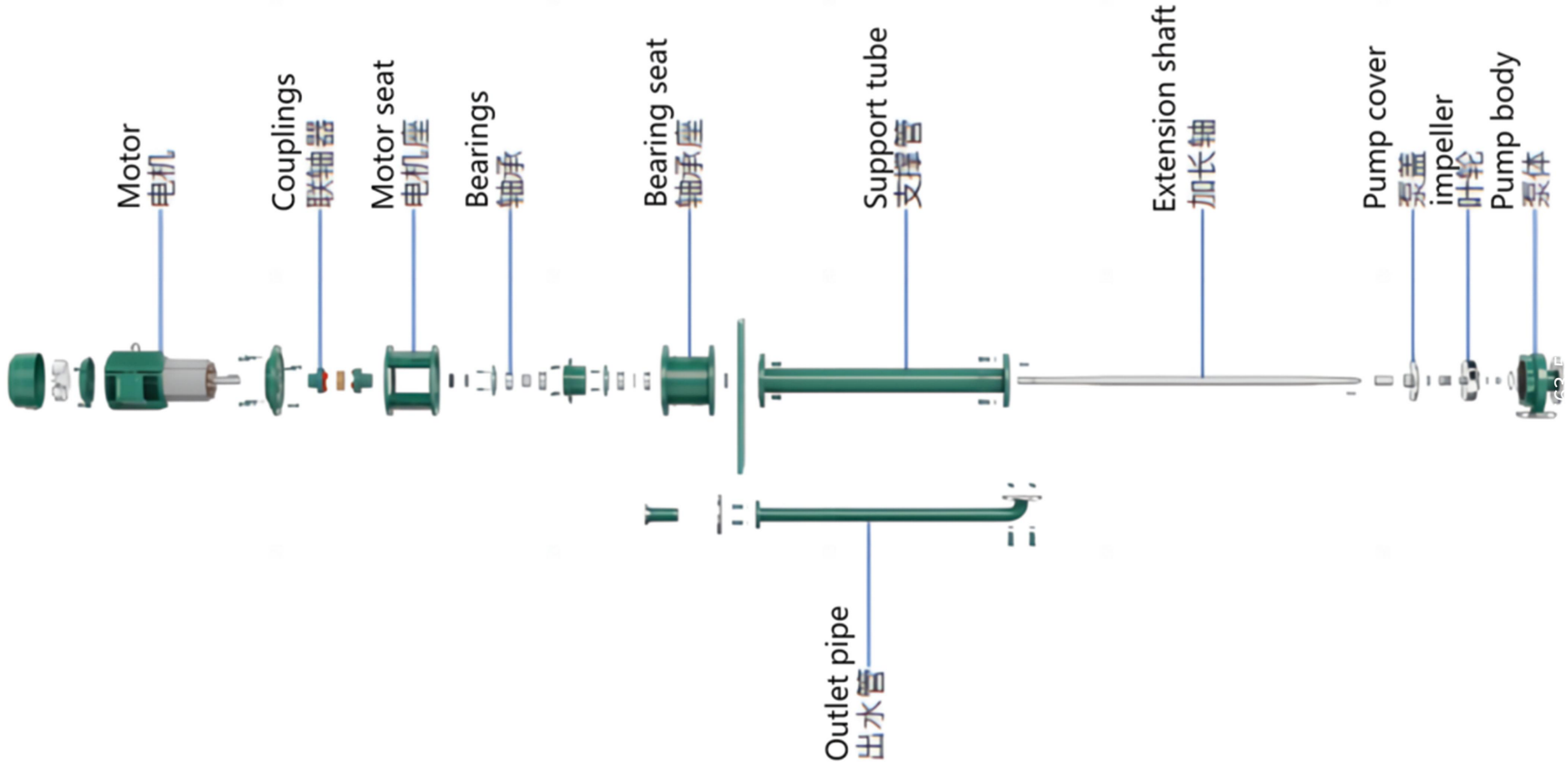
Motor
电机
Couplings
联轴器
Motor seat
电机座
Bearings
轴承
Bearing seat
轴承座
Support tube
支撑管
Extension shaft
加长轴
Pump cover
泵盖
impeller
叶轮
Pump body
泵体
Outlet pipe
出水管

CYW型单级单吸卧式离心泵

产品概述

CYW型泵系卧式单级端吸离心泵，供输送清水及物理、化学性质类似于水等不含固体颗粒的液体，应用于工厂、矿山、楼宇、消防、灌溉、市政供水等。规格相同泵的性能参数变化可通过切割叶轮外径来实现,CYW型泵结构简单，性能可靠，体积小，重量轻，抗汽蚀性能好，电耗低，使用维修方便。

产品结构图

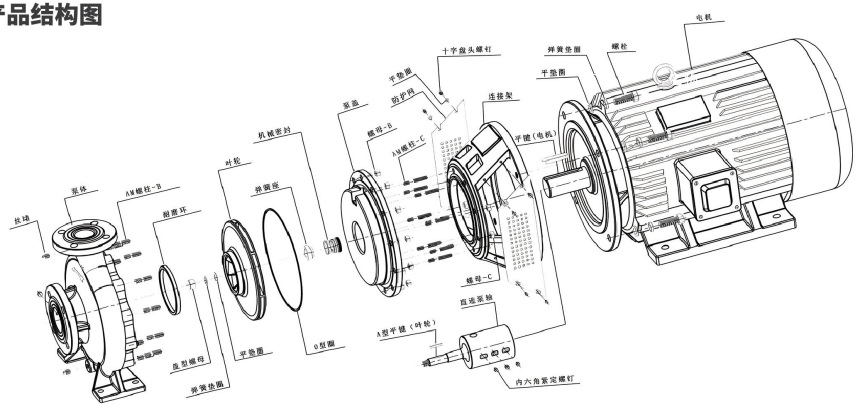

工作条件

1、吸入压力≤1.0MPA，或泵系统最高工作压力≤1.6MPA，即泵吸入口压力+泵扬程≤1.6MPA、泵静压试验压力为2.5MPA

2、环境温度<40°C,相对湿度<95%。

3、所输送介质中固体颗粒体积含量不超过单位体积的0.1%，粒度<0.2MM

产品特点

运行平稳:泵轴的绝对同心度及叶轮优异的动静平衡，保证平稳运行，绝无振功。

滴水不漏:不同材质的硬质合金密封，保证了不同介质输送均无泄漏。

噪 音 低:两个低噪音轴承支撑下的水泵，运转平稳，除电机微弱声响，基本无噪音。

故障率低:结构简单合理，关键部分采用国际一流品质配套，整机无故障工作时间大大提高。

维修方便:更换密封、轴承，简易方便。

占地更省:出口可向左、向右、向上三个方向，便于管道布置安装，节省空间。

产品用途

1、供输送清水及物理化学性质类似于清水的其他液体之用，适用于工业和城市给排水，高层建筑增压送水，园林喷灌，消防增压，远距离输送，暖通制冷循环、浴室等增压及设备配套，使用温度T<80°C。

2、广泛适用于:冶金、化工、纺织、造纸、以及宾馆饭店等锅炉热水增压、输途、及城市采暖系统，SGWR型使用温度T≤120°C。

3、供输送不含固体颗粒，具有腐蚀性，粘度类似于水的液体，适用于石油、化工、冶金、电力造纸、食品制药和合成纤维等部门，使用温度为-20°C~120°C。

4、管道油泵，供输送汽油、煤油、柴油等油类产品或易燃、易爆液体，被输送介质温度为-20°C~+120°C

型号意义

CYW 32 20 A

- A：叶轮第一次切割
- 20：叶轮名义直径(MM)
- 32：泵出口直径(MM)
- CYW：CYW系列单级单吸直连

Model Specs Table

Type	RPM	Capacity			Head	η	Motor		Supporting equipment	Outer diameter (mm)	Pump diameter		Tapered tube		Weight (kg)
	(rp.m)	(m³/h)	(1/s)	(USGPM)		(%)	Power	(KM)			import (mm)	exit(mm)	inhalation (mm)	Discharge (mm)	
CYW32/130	2900	9 15	2.5 4.2	39.6	24.5 22	80.4 72.2	49 55	1.23 1.63	2.2 2.2	Y90L-2 2.2kW	139	50	32	1	50	27.5
		15	4.2	66	22	72.2	55	1.63	2.2							
		18	5	79.3	20	65.6	56	1.75	2.2							
CYW32/130A	2900	8.4	2.3	37	21	68.9	47	1.02	1.5	Y90L-2 2.2kW	130					
		14	3.9	61.6	19	62.3	54	1.34	2.2							
		16.8	4.7	74	17	55.8	55	1.41	2.2							
CYW32/130B	2900	78	2.2	34.3	18	59.1	43	0.89	1.1	Y90S-2 1.5kW	120					
		13 15.6	3.6 4.3	57.2 68.7	16 14.5	52.5 47.6	51 52	1.11 1.18	1.5 1.5							
		15.6	4.3	68.7	14.5	47.6	52	1.18	1.5 1.5							
CYW32/160	2900	10.8	3	47.6	40	131.2	47	2.5	3	Y132S1-2 5.5kW	174	50	32	1	50	35
		18	5	79.3	38.5	126.3	58.5	3.23	4							
		21.6	6	95.1	36	118.1	59	3.59	5.5							
CYW32/160A	2900	10.5	2.9	46.2	35.7	117.1	46	2.22	3	Y112M-2 4kW	165					
		17	4.7	74.8	33	108.3	55	2.78	4							
		20.4	5.7	89.8	30	98.4	56	2.98	4							
CYW32/160B	2900	9.6	2.7	42.3	32.4	106.3	44	1.93	2.2	Y112M-2 4kW	155					
		16	4.4	70.4	29.5	96.8	53	2.43	4							
		19.2	5.3	84.5	27	88.6	54	2.61	4							
CYW32/200	2900	10.8	3	47.6	66	216.5	43	4.51	5.5	Y160M1-2 11kW	214	50	32	1	50	41
		18 21.6	5	79.3	61.5	201.8 187.0	52.5 53.5	5.74	7.5							
		21.6	6	95.1	57	187	53.5	6.27	11							
CYW32/200A	2900	10.2	2.8	44.9	58	190.3	40	4.03	5.5	Y132S2-2 75kW	205					
		17	4.7	74.8	55.5	182.1	53	4.85	7.5							
		20.4	5.7	89.8	52	170.6	53	5.45	7.5							
CYW32/200B	2900	9.9	2.8	43.6	51.5	169	38	3.65	5.5	Y132S2-2 7.5KW	195					
		16.5	4.6	72.6	48	157.5	49	4.4	5.5							
		19.8	5.5	87.2 58.1	45 102	147.6 334.6	48.5 32.5	5.00 11.28	7.5							
CYW32/260	2900	13.2	3.7	58.1	102	334.6	32.5	11.28	15	Y160L-2 18.5kW	264	50	32	/	50	59
		22	6.1	96.9	96	315	40.5	14.2	18.5							
		26.4	7.3	116.2	89	292	41	15.61	18.5							
CYW32/260A	2900	12.6	3.5	55.5	92.5	303.5	32	9.92	15	Y160M2-2 15kW	255					
		21	5.8	92.5	88	288.7	40	12.58	15							
		25.2	7	111	83	272.3	41	13.89	15							
CYW32/260B	2900	12.3 20.5	3.4	54.2	84.5 81	277.2 265.7	30	9.43	15	Y160M2-2 15kW	245					
		20.5	5.7	90.3	81	265.7	38.5	11.75	15							
		24.6	6.8	108.3	77	252.6	40	12.9	15							
CYW40/130	2900	18	5	79.3	26	85.3	61	2.09	3	Y112M-2 4kW	139	65	40	/	65	30
		30	8.3	132.1	24.5	80.4	75.5	2.65	4							
		36	10	158.5 74.0	23 22.5	75.5 73.8	77.5	2.91	4							
CYW40/130A	2900	16.8	4.7	74	22.5	73.8	59	1.74	2.2	Y112M-2 4kW	130					
		28	7.8	123.3	21	68.9	70	2.29	3							
		33.6	9.3	147.9	20	65.6	72	2.54	4							
CYW40/130B	2900	15.6	4.3	68.7	18.5	60.7	53	1.48	1.5	Y100L-2 3kW	120					
		26	7.2	114.5	17.5	57.4	65	1.91	3							
		31.2	8.7	137.4	16.5	54.1	65	2.16	3							
CYW40/160	2900	18	5	79.3	41	134.5	54	3.72	5.5	Y132S2-2 7.5kW	174	65	40	1	65	36
		30	8.3	132.1	38.5	126.3	64	4.91	7.5							
		36	10	158.5 75.3	35.5 36	116.5 118.1	64.5 52	5.4	7.5							
CYW40/160A	2900	17.1	4.8	75.3	36	118.1	52	3.22	4	Y132S1-2 5.5kW	165					
		28.5	7.9	125.5	33.5	109.9	65	4	5.5							
		34.2	9.5	150.6	31	101.7	62	4.66	55							
CYW40/160B	2900	15.9	4.4	70	31.5	103.3	48	2.84	4	Y112M-2 4kW	155					
		26.5	74	116.7	29	95.1	59.5	3.52	4							
		31.8	8.8	140	25.5	83.7	59	3.74	4							

Type	RPM	Capacity			Head		(NPSH)r		η	Motor		Supporting equipment	Outer diameter	Pump diameter		Tapered tube		Weight (kg)
	(r.p.m)	(m³/h)	(1/s)	(USGPM)	(m)	(Feet)	(m)	(Feet)	(%)	Power	(KM)			import (mm)	exit(mm)	inhalation (mm)	Discharge (mm)	
CYW40/200	2900	18	5	79.3	64	210	1.85	6.1	48	6.54	7.5	Y160M1-2 11kW	214	65	40	/	65	44
		30 36	8.3 10.0	132.1 158.5	61	200.1 191.9	2.7	8.9	59.5 62	8.38 925	11 11							
		36	10	158.5	58.5	191.9	3.2	10.5	62	9.25	11							
CYW40/200A	2900	17	4.7	74.8	58.5	191.9	1.8	5.9	48.5 61	5.58 7.25	7.5 11	Y160M1-2 11kW	205					
		29	8.1	127.7	56	183.7	1.95	6.4	61	7.25	11							
		34.5	9.6	151.9	53.5	175.5	2.45	8	63	798	11							
CYW40/200B	2900	16.5	4.6	72.6	52.5	172.2	1.8	5.9	46	5.13	5.5	Y160M1-2 11kW	195					
		27.5 33	7.6	121.1	49	160.8	1.9	6.2	59	6.22	7.5							
		33	9.2	145.3	47	154.2	2.2	72	61	6.92	11							
CYW40/260	2900	21.6	6	95.1	98.5	323.2	1.5	4.9	45	12.88	15	Y180M-2 22KW	264	65	40	1	65	61
		36	10	58.5	95.5	313.3	2	6.6	56	16.72	18.5							
		43.2	12	190.2	91	298.6	2.4	79	59	18.15	22							
CYW40/260A	2900	19.2	5.3	84.5	89	292	1.8	5.9	42	11.08	15	Y160L-2 18.5kW	255					
		32	8.9	140.9	87	285.4	1.95	6.4	53	14.31	18.5							
		38.4	10.7	169.1	84	275.6	2.35	7.7	55	15.97	18.5							
CYW40/260B	2900	18.5	5.1	81.5	80	262.5	1.8	5.9	40	10.08	15	Y160L-2 18.5kW	245					
		30.5	8.5	134.3	78	255.9	1.9	6.2	53	12.22	15							
		37	10.3	162.9	76	249.3	2.2	72	54	14.18	18.5							
CYW40/320H	2900	21.6	6	95.1	150	492.1	2	6.6	34	25.95	30	Y200L2-2 37kW	329	65	40	80	65	96
		36	10	158.5	139	456	2.8	9.2	44	30.97	37							
		43.2	12	190.2	127	416.7	3.8	12.5	45	33.2	37							
CYW40/320HA	2900	19.5	54	85.9	124	406.8	1.7	5.6	34	19.37	22	Y200L1-2 30kW	300					
		32.5 38.5	9	143.1	115	377.3	2.8 3.8	9.2	43	23.67 25.50	30 30							
		38.5	10.7	169.5	107	351	3.8	12.5	44	25.5	30							
CYW40/320HB	2900	17.5	4.9	77.1	109	357.6	1.5	4.9	32	16.23	22 22	Y180M-2 22KW	280					
		29	8.1	127.7	102	334.6	2.3	75	41	19.65	22							
		34.5	9.6	151.9	95	311.7	3.2	10.5	42	21.25	22							
CYW50/130	2900	36	10	158.5	26	85.3	2.4	79	67.5	3.78	5.5	Y132S2-2 7.5kW	139	65	50	80	80	34
		60	16.7	264.2	23.5	77.1	3.3	10.8	76	5.05	5.5							
		72	20	317	21.5	70.5	3.9	12.8	74.5	5.66	7.5							
CYW50/130A	2900	33.5	9.3	147.5	21.5	70.5	2.5	8.2	64.5	3.04	4	Y132S1-2 5.5kW	130					
		56	15.6	246.6	18.5	60.7	3.1	10.2	70.5	4	5.5							
		67.5	18.8	2972	15.5	50.9	3.6	11.8	65.5	4.35	55							
CYW50/130B	2900	31	8.6	136.5	18.5	60.7	2.5	8.2	61	2.56	3	Y132S1-2 5.5kW	120					
		52	14.4	228.9	16.5	54.1	2.9	9.5	70	3.34	4							
		62	17.2	273	15	49.2	3.3	10.8	69	3.67	5.5							
CYW50/160	2900	40	11.1	176.1	42.5	1394	2	6.6	68.5	6.76	11	Y160M1-2 11kW	174	65	50	80	80	38
		65	18.1	286.2	39	128	3.5	11.5	76	9.08	11							
		78	21.7	343.4	35.5 38	116.5 124.7	4.7 2.5	15.4 8.2	73.5 70	10.26 5.47	11							
CYW50/160A	2900	37	10.3	162.9	38	124.7	2.5	8.2	70	5.47	7.5	Y160M1-2 11kW	165					
		61.5 74	17.1 20.6	270.8 325.8	34.5 30	113.2 98.4	3.3 3.9	10.8 12.8	76	7.6	11							
		74	20.6	325.8	30	98.4	3.9	12.8	74	8.17	11							
CYW50/160B	2900	34.8 58	9.7 16.1	153.2 255.4	34 30.5	111.5 100.1	2.35 3.1	77 10.2	71 75	4.54 6.42	7.5 11	Y160M1-2 11kW	155					
		58	16.1	255.4	30.5	100.1	3.1	10.2	75	6.42	11							
		69.5	19.3	306.0 158.5	28	91.9	3.7	12.1	73	7.26	11							
CYW50/200	2900	36	10	158.5	61	200.1	1.9	6.2	64	9.34	15	Y160L-2 18.5kW	214	65	50	80	80	46
		60 72	16.7 20.0	264.2 317.0	55 51	180.4	3.2 4.1	10.5	70	12.84 14.39	15 18.5							
		72	20	317.0	51	167.3	4.1	13.5	69.5	14.39	18.5							
CYW50/200A	2900	34.5 57.5	9.6 16.0	151.9	57	187	2.5	8.2	60	8.93	11	Y160M2-2 15KW	205					
		57.5	16	253.2	53	173.9	3.1	10.2	72	11.53	15							
		69	19.2	303.8	50.5	165.7	3.75	12.3	73	13	15							
CYW50/200B	2900	33	92	145.3	49.5	162.4	2.5	8.2	62	7.18	11	Y160M2-2 15KW	195	65	50	80	80	46
		54.5	15.1	240	43	141.1	3	9.8	68	9.39	15							
		65.5	18.2	288.4	38	124.7	3.5	11.5	66	10.27	15							

CYL型单级单吸卧式离心泵

产品概述

CYL立式单级管道离心泵，是畅宇泵业科技人员联合国内水泵专家选用国内优秀水力模型，采用IS型单级单吸离心泵之性能参数，在一般立式泵的基础上进行巧妙组合设计而成，同时根据使用温度、介质等不同在ISG型基础上派生出适用热水泵、高温耐腐蚀化工泵、油泵。

产品结构图

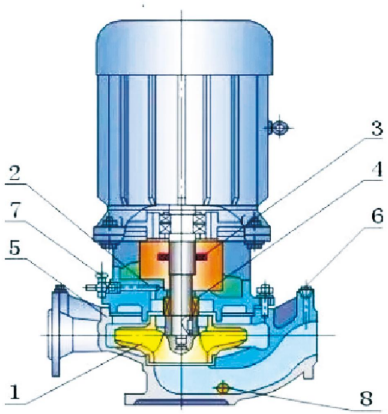

1	叶　轮
2	泵　盖
3	挡水圈
4	机械密封
5	泵　体
6	取压塞
7	放气阀
8	放水塞

工作条件

1、吸入压力≤1.0MPA，或泵系统最高工作压力≤1.6MPA，即泵吸入口压力+泵扬程≤1.6MPA、泵静压试验压力为2.5MPA

2、环境温度<40°C,相对湿度<95%。

3、所输送介质中固体颗粒体积含量不超过单位体积的0.1%，粒度<0.2MM

产品特点

产品具有高效节能、噪音低、性能可靠等优点，符合新国家机械部JB/T53058-93的标准要求.

故障率低:结构简单合理，关键部分采用国际一流品质配套，整机无故障工作时间大大提高。

维修方便:更换密封、轴承，简易方便。

产品用途

1、供输送清水及物理化学性质类似于清水的其他液体之用，适用于工业和城市给排水，高层建筑增压送水，园林喷灌，消防增压，远距离输送，暖通制冷循环、浴室等增压及设备配套，使用温度T<80°C。

2、广泛适用于:冶金、化工、纺织、造纸、以及宾馆饭店等锅炉热水增压、输途、及城市采暖系统，SGWR型使用温度T≤120°C。

3、供输送不含固体颗粒，具有腐蚀性，粘度类似于水的液体，适用于石油、化工、冶金、电力造纸、食品制药和合成纤维等部门，使用温度为-20°C~120°C。

4、管道油泵，供输送汽油、煤油、柴油等油类产品或易燃、易爆液体，被输送介质温度为-20°C~+120°C

型号意义

CYW 32 20 A

- A：叶轮第一次切割
- 20：叶轮名义直径(MM)
- 32：泵出口直径(MM)
- CYW：CYW系列单级单吸直连

型号与性能参数选型表

泵规格 Type	转速n speed	流量Q Capacity			扬程H Head		必需汽蚀余量 (NPSH)r		效率 η	功率Power 轴功率 电机		出厂配套	叶轮外径 (mm)	泵口径		锥管口径	
														进口 (mm)	出口 (mm)	吸入 (mm)	排出 (mm)
	(rp.m)	(m^3h)	(1/s)	(USGPM)	(m)	(Feet)	(m)	(Feet)	(%)	(KW)							
CYL65/2001	2900	18	5.0	79.3	64	210.0	1.85	6.1	48	6.54	75	Y2-160M1-2 11kW	214	65	65	/	/
		30	8.3	132.1	61	200.1	2.7	8.9	59.5	8.38	11						
		36	10	158.5	58.5	191.9	3.2	10.5	62	9.25	11						
CYL65/200IA	2900	17	4.7	74.8	58.5	191.9	1.8	5.9	48.5	5.58	7.5	Y2-160M1-2 11kW	205				
		29	8.1	127.7	56	183.7	1.95	6.4	61	725	11						
		34.5	9.6	151.9	53.5	175.5	2.45	8	63	798	11						
CYL65/200IB	2900	16.5	4.6	72.6	52.5	172.2	1.8	5.9	46	5.13	5.5	Y2-160M1-2 11kW	195				
		27.5	76	121.1	49	160.8	1.9	6.2	59	6.22	7.5						
		33	9.2	145.3	47	154.2	2.2	72	61	6.92	11						
CYL65/2601	2900	21.6	6	95.1	98.5	323.2	1.5	4.9	45	12.88	15	Y2-180M-2 22kW	264	65	65	1	/
		36	10	158.5	95.5	313.3	2	6.6	56	16.72	18.5						
		43.2	12	190.2	91	298.6	2.4	79	59	18.15	22						
CYL65/260IA	2900	19.2	5.3	84.5	89	292	18	5.9	42	11.08	15	Y2-160L-2 18.5kW	255				
		32	8.9	140.9	87	285.4	1.95	6.4	53	14.31	18.5						
		384	10.7	1691	84	275.6	2.35	7.7	55	15.97	18.5						
CYL65/260IB	2900	18.5	5.1	81.5	80	262.5	1.8	5.9	40	10.08	15	Y2-160L-2 18.5kW	245				
		30.5	8.5	134.3	78	255.9	1.9	6.2	53	12.22	15						
		37	10.3	162.9	76	249.3	2.2	72	54	14.18	18.5						
CYL65/320IH	2900	21.6	6	95.1	150	492.1	2	6.6	34	25.95	30	Y2-200L2-2 37kW	329	65	65	80	80
		36	10	158.5	139	456	2.8	92	44	30.97	37						
		43.2	12	190.2	127	416.7	3.8	12.5	45	33.2	37						
CYL65/320IHA	2900	19.5	5.4	85.9	124	406.8	1.7	5.6	34	19.37	22	Y2-200L1-2 30kW	300				
		32.5	9	143.1	115	377.3	2.8	9.2	43	23.67	30						
		38.5	10.7	169.5	107	351	3.8	12.5	44	25.5	30						
CYL65/320IHB	2900	17.5	4.9	77.1	109	357.6	1.5	4.9	32	16.23	22	Y2-180M-2 22kW	280				
		29	8.1	127.7	102	334.6	2.3	7.5	41	19.65	22						
		34.5	9.6	151.9	95	311.7	3.2	10.5	42	21.25	22						
CYL65/130I1	2900	36	10	158.5	26	85.3	2.4	79	67.5	3.78	5.5	Y2-132S2-2 7.5kW	139	65	65	80	80
		60	16.7	264.2	23.5	771	3.3	10.8	76	5.05	5.5						
		72	20	317	21.5	70.5	3.9	12.8	74.5	5.66	7.5						
CYL65/130IIA	2900	33.5	9.3	147.5	21.5	70.5	2.5	8.2	64.5	3.04	4	Y2-132S1-2 5.5kW	130				
		56	15.6	246.6	18.5	60.7	3.1	10.2	70.5	4	5.5						
		67.5	18.8	297.2	15.5	50.9	3.6	11.8	65.5	4.35	5.5						
CYL65/130IIB	2900	31	8.6	136.5	18.5	60.7	2.5	8.2	61	2.56	3	Y2-132S1-2 5.5kW	120				
		52	14.4	228.9	16.5	54.1	2.9	9.5	70	3.34	4						
		62	17.2	273	15	492	3.3	10.8	69	3.67	5.5						
CYL65/160II	2900	40	11.1	176.1	42.5	139.4	2	6.6	68.5	6.76	11	Y2-160M1-2 11kW	174	65	65	80	80
		65	18.1	286.2	39	128	3.5	11.5	76	9.08	11						
		78	21.7	343.4	35.5	116.5	4.7	15.4	73.5	10.26	11						
CYL65/160IIA	2900	37	10.3	162.9	38	124.7	2.5	8.2	70	5.47	7.5	Y2-160M1-2 11kW	165				
		61.5	17.1	270.8	34.5	113.2	3.3	10.8	76	7.6	11						
		74	20.6	325.8	30	98.4	3.9	12.8	74	8.17	11						
CYL65/160IIB	2900	34.8	9.7	153.2	34	111.5	2.35	77	71	4.54	7.5	Y2-160M1-2 11kW	155				
		58	16.1	255.4	30.5	100.1	3.1	10.2	75	6.42	11						
		69.5	19.3	306	28	91.9	3.7	12.1	73	7.26	11						
CYL65/200II	2900	36	10	158.5	61	200.1	1.9	6.2	64	9.34	15	Y2-160L-2 18.5kW	214	65	65	80	80
		60	16.7	264.2	55	180.4	3.2	10.5	70	12.84	15						
		72	20	3170	51	167.3	4.1	13.5	69.5	14.39	18.5						
CYL65/200IA	2900	34.5	9.6	151.9	57	187	2.5	8.2	60	8.93	11	Y2-160M2-2 15kW	205				
		57.5	16	253.2	53	173.9	3.1	10.2	72	11.53	15						
		69	19.2	303.8	50.5	165.7	3.75	12.3	73	13	15						
CYL65/200IIB	2900	33	92	145.3	49.5	162.4	2.5	8.2	62	7.18	11	Y2-160M2-2 15kW	195	65	65	80	80
		54.5	15.1	240	43	141.1	3	9.8	68	9.39	15						
		65.5	18.2	288.4	38	124.7	3.5	11.5	66	10.27	15						

泵规格 Type	转速n speed	流量Q Capacity			扬程H Head		必需汽蚀余量 (NPSH)r		效率 η	功率Power 轴功率 电机		出厂配套	叶轮外径 (mm)	泵口径		锥管口径	
														进口 (mm)	出口 (mm)	吸入 (mm)	排出 (mm)
	(rp.m)	(m^3h)	(1/s)	(USGPM)	(m)	(Feet)	(m)	(Feet)	(%)	(KW)							
CYL65/260II	2900	40	11.1	176.1	103	3379	2.2	72	54	20.78	30	Y2-200L2-2 37kW	264	65	65	80	80
		65	18.1	286.2	97.5	3199	4	13.1	63.5	27.18	30						
		78	21.7	343.4	91	298.6	4.9	16.1	63	30.68	37						
CYL65/260IIA	2900	38.5	10.7	169.5	91.5	300.2	2.4	7.9	50	19.19	22	Y2-200L1-2 30kW	255				
		63	17.5	277.4	85.5	280.5	3.3	10.8	60	24.45	30						
		75.5	21	332.4	80	262.5	3.9	12.8	61.5	26.75	30						
CYL65/260IIB	2900	37	10.3	162.9	84	275.6	2.3	75	50	16.93	18.5	Y2-200L1-2 30KW	245				
		60.5	16.8	266.4	77	252.6	3.2	10.5	60	21.14	30						
		72.5	20.1	319.2	71	232.9	3.9	12.8	58	24.17	30						
CYL65/320IH	2900	54	15	237.8	146	479	3.5	11.5	53	40.51	45	Y2-280S-2 75kW	329	65	65	80	80
		90	25.0	396.3	137	449.5	7	23	61	55.05	75						
		108	30	475.5	130	426.5	8	26.2	62	61.67	75						
CYL65/320IHA	2900	48.5	13.5	213.5	130	426.5	3.3	10.8	50	34.34	45	Y2-280S-2 75KW	300				
		81	22.5	356.6	124	406.8	6.5	21.3	60	45.59	55						
		97	26.9	4271	117	383.9	7.5	24.6	61	50.67	75						
CYL65/320IHB	2900	46.5	12.9	204.7	105	344.5	2.5	8.2	52	25.57	30	Y2-225M-2 45KW	280				
		78	21.7	343.4	98	321.5	5	16.4	59.5	34.99	45						
		93	25.8	409.5	91	298.6	6.5	21.3	59	39.06	45						
CYL80/130	2900	60	16.7	264.2	25.5	83.7	2.6	8.5	66.5	6.27	7.5	Y2-160M1-2 11kW	139	80	80	100	100
		100	27.8	440.3	21	68.9	3.9	12.8	70	8.17	11						
		120	33.3	528.3	16	52.5	4.8	15.7	59	8.86	11						
CYL80/130A	2900	56	15.6	246.6	21.8	71.5	3	9.8	65	5.11	7.5	Y2-160M1-2 17kw	130				
		93.5	26	411.7	17.5	574	35	11.5	70	6.37	11						
		112.5	31.3	495.3	13	42.7	4.1	13.5	57	6.99	11						
CYL80/130B	2900	52	14.4	228.9	18	591	3	9.8	62.5	4.08	5.5	Y2-132S2-2 7.5kW	120				
		86.5	24	380.8	13.7	44.9	3.3	10.8	66	4.89	7.5						
		104	28.9	4579	10.6	34.8	3.75	12.3	57	5.27	75						
CYL80/160	2900	64.5	179	284	39	128	3.2	10.5	69	993	15	Y2-160L-2 18.5kW	174	80	80	100	100
		108	30	475.5	33.5	1099	4.2	13.8	77.5	12.71	15						
		129.5	36	570.2	29	95.1	5	16.4	72	14.2	18.5						
CYL80/160A	2900	57	15.8	251	34	111.5	3.6	11.8	63	8.38	11	Y2-160M2-2 15kW	165				
		95	26.4	418.3	30.5	100.1	4.1	13.5	74	10.66	15						
		114	31.7	501.9	27	88.6	4.8	15.7	71	11.81	15						
CYL80/160B	2900	53.5	14.9	235.6	30	98.4	3.6	11.8	60	728	11	Y2-160M1-2 11kW	155				
		89	24.7	391.9	25.5	83.7	3.95	13	70	8.83	11						
		107	29.7	471.1	22.5	73.8	4.5	14.8	69	9.5	11						
CYL80/200	2900	66	18.3	290.6	64	210	2.2	7.2	65	17.7	22	Y2-200L1-2 30kW	214	80	80	125	100
		110	30.6	484.3	59	193.6	4.2	13.8	74.5	23.72	30						
		132	36.7	581.2	54.5	178.8	6.2	20.3	73.5	26.66	30						
CYL80/200A	2900	63	17.5	2774	60	196.9	3	9.8	64	16.08	18.5	Y2-200L1-2 30kW	205				
		105.5	29.3	464.5	55.5	182.1	3.75	12.3	74	21.55	30						
		126.5	35.1	557	52	170.6	4.85	15.9	73.5	24.37	30						
CYL80/200B	2900	60	16.7	264.2	50	164	3	9.8	62	13.18	18.5	Y2-180M-2 22kW	195				
		100	27.8	440.3	45.5	149.3	3.6	11.8	75.5	16.41	22						
		120	33.3	528.3	42	137.8	4.4	14.4	75	18.3	22						
CYL80/260	2900	72	20	3170	98	321.5	3.3	10.8	64.5	29.79	37	Y2-250M-2 55KW	264	80	80	125	100
		120	33.3	528.3	90	295.3	4.5	14.8	73	40.29	45						
		144	40	634	83	272.3	5.4	17.7	73	44.59	55						
CYL80/260A	2900	69.5	19.3	306.0	92	301.8	3.25	10.7	65	26.79	37	Y2-225M-2 45KW	255				
		116	32.2	510.7	86	282.2	4.4	14.4	70	38.81	45						
		139	38.6	612	79	259.2	4.95	16.2	72	41.53	45						
CYL80/260B	2900	67	18.6	295	82.5	270.7	3.2	10.5	63	23.89	30	Y2-225M-2 45kW	245				
		111.5	31	490.9	76	249.3	4.25	13.9	71	32.5	37						
		133.5	371	587.8	71	232.9	4.95	16.2	70	36.88	45						

HJ-X系列柱塞计量泵

产品概述

这种泵通过柱塞的往复和旋转运动实现工作，柱塞直接控制吸入和输出口的开关，无需阀门。其冲程频率范围广，适用于单缸、双缸和三缸泵，且流量可独立调节。连接方式包括卡套式、焊接管接头式和法兰连接，泵头可根据工艺要求定制保温夹套型或电热加温型。

工作条件

流量范围: 0-800L/H

压力范围: 0-25MPA

多种材质: 304、316等材质

电机选配: 220V、防爆、变频、变频防爆

调节范围: 0-100%无极调节，稳态精度士1%

在停机或运行状态下均可调节流量，

调节方式可选手动或变频调节；可选保温夹套等多种特殊液力端形式。

产品特点

1.柱塞泵使用的排出压力范围比较广泛，且宜制成高压泵

2.结构简单，维修方便，价格具有竞争优势

3.柱塞直径很小，通常在6-50MM.

产品结构图

1. 电动机 2. 电机托架 3. 联轴器 4. 箱体 5. 连杆 6. 滑块
7. 连接体 8. 柱塞 9. 压紧螺母 10. 连接螺栓 11. 填料 12. 泵盖
13. 泵缸 14. 补油阀 15. 安全阀 16. 出口接管 17. 进口接管
18. 阀体 19. 阀体 20. 补油阀杆 21. 压紧法兰 22. 涡轮
23. 蜗杆 24. 阀球 25. 膜片

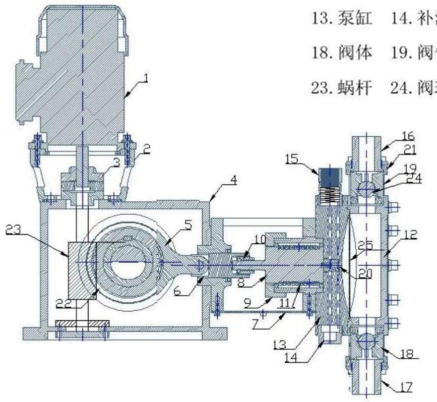

产品用途

计量泵广泛应用于化工、石油化工、电力、医药、采矿、造船、轻工、农业、国防等领域。

型号与性能参数选型表

型号Model	流量L/h	压力Mpa	材质	电机功率kw
HJ-X2L/25	2	25	304/316L不锈钢	0.55KW~0.75KW ~1.1KW~1.5KW 转速 1450r/min
HJ-X5.5/16	5.5	16		
HJ-X9/12.5	9	12.5		
HJ-X14/8	14	8		
HJ-X24/6.3	24	6.3		
HJ-X32/6.3	32	6.3		
HJ-X37/4.5	37	4.5		
HJ-X50/4	50	4		
HJ-X100/2.4	100	2.4		
HJ-X150/2.0	150	2		
HJ-X200/1.3	200	1.3		
HJ-X300/0.8	300	0.8		
HJ-X400/0.5	400	0.5		

QBY系列气动隔膜泵

产品概述

气动隔膜泵以压缩空气为动力源，通过膜片往复变形实现容积变化，具有可靠性高、使用寿命长、噪音低、震动小、不易死机、做工精细等优点。它不仅能抽送流动液体，还能输送难以流动的介质，结合了自吸泵、潜水泵、屏蔽泵、泥浆泵和杂质泵等多种输送机械的优点。

工作条件

温度:-10℃~80℃

流量:1.32m³/h~60m³/h

扬程:70m~84m

压力:7bar~8.4bar

功率:0.55Kw~5.5Kw

压力:2bar~7bar

型号意义

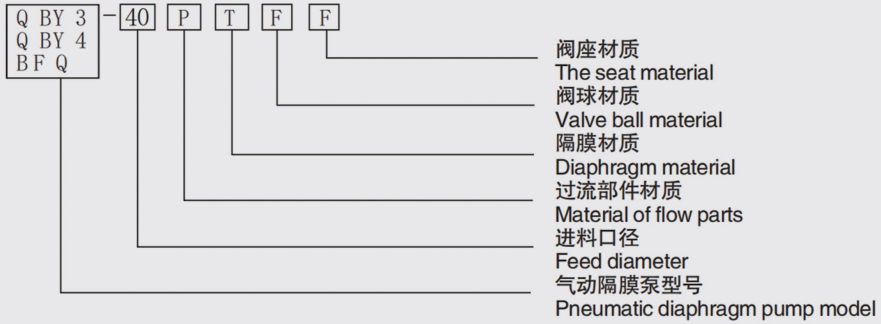

产品结构图

序号No	名称Name	序号No	名称Name	序号No	名称Name	序号No	名称Name
01	堵头密封圈	02	堵头	03	大滑块	04	小滑块
05	助动杆套	06	活塞套	07	助动杆	08	助动杆O型圈
09	活塞V型圈	10	活塞	11	大滑块O型圈	12	大滑块座
13	引导块	14	引导块垫片	15	上盖(出料口)	16	球阀
17	球座	18	球座密封圈	19	气阀盖	20	气阀盖垫片
21	立柱	22	夹板螺丝	23	夹板O型圈	24	外夹板
25	特氟龙隔膜	26	三道隔膜	27	内夹板	28	隔排
29	消声器	30	下盖(进料口)	31	气阀室	32	连杆轴
33	V型圈	34	连杆轴套	35	气阀室垫片		

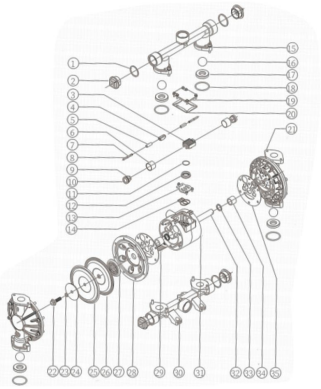

产品用途

泵吸花生酱、土豆泥、啤酒、油漆、颜料、胶水、粘合剂、各种瓦、瓷、砖器及陶瓷釉浆各种磨料、腐蚀剂、清洗油垢各种剧毒、易燃、易挥发液体各种污水、水泥灌浆及灰浆、各种强酸、强碱、强腐蚀液体各种粘稠浆、乳化液、各种软膏化妆品、

型号 (Model)	最大流量 (Max Flow L/min)	最大扬程 (Max Head m)	最大吸程 (Max Suction m)	出口压力 (Outlet Pressure kg)	口径 (DN)	入气口径 (Inlet DN)	颗粒直径 (Particle Size mm)	耗气量 (scfm)
QBY3/4-10	22	70	4	7	10	1/4	1.5	6.3
QBY3/4-15	22	70	4	7	15	1/4	1.5	6.3
QBY3-20	57	70	4.5	7	20	1/4	2.5	12.7
QBY3-25	57	70	4.5	7	25	1/4	2.5	12.7
QBY3-25A	116	84	5.48	8.4	25	1/4	3.2	23.66
QBY3-32	151	84	5.48	8.4	32	1/2	3.2	23.66
QBY3-40	151	84	5.48	8.4	40	1/2	3.2	23.66
QBY3-50	378.5	84	5.48	8.4	50	1/2	4.8	32
QBY3-65	378.5	84	5.48	8.4	65	1/2	4.8	32
QBY3-80	568	84	5.48	8.4	80	1/2	6.4	45
QBY3-100	568	84	5.48	8.4	100	1/2	6.4	45
QBY3-125	1041	84	7.6	8.4	125	3/4	10	82.6
BFQ-25	116	84	5.48	8.4	25	1/2	3.2	23.66
BFQ-40	378.5	84	5.48	8.4	40	1/2	4.8	32
BFQ-50	568	84	5.48	8.4	50	1/2	6.4	45
BFQ-80	1041	84	5.48	8.4	80	3/4	9.4	82.6

G系列螺杆泵

产品概述

G型单螺杆泵是一种内啮合密闭式转子容积泵，具有适应性强、流动平稳、吸入性能好、压力脉动小等优点。除输送普通流体外，还可输送高粘稠介质、含硬质或固体颗粒介质、含纤维介质，并具备调节范围广、效率高的特点。

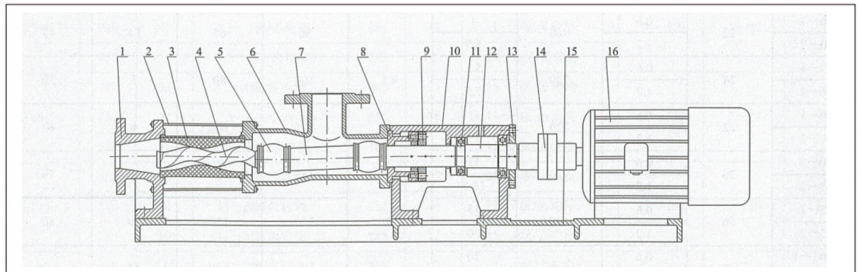

序号	1	2	3	4	5	6	7	8	9	10	11	12	13	14	15	16
名称	出料体	拉杆	定子	螺杆轴	万向节或销接	进料体	连接轴	填料座	填料压盖	轴承座	轴承	传动轴	轴承盖	联轴器	底盘	电机
The name of the	The discharge body	Tie rod	The stator	The screw shaft	Universal joint or pin connection	The feed body	The connecting shaft	Packing tower	The packing gland	bearing	bearing	The shaft	Bearing cover	coupling	chassis	The motor

工作条件

温度: -10°C~80°C

流量: 0.8m³/h~150m³/h

扬程: 30m~120m

压力: 3bar~12bar

功率: 0.75Kw~90Kw

转速: 50r/min~960r/min

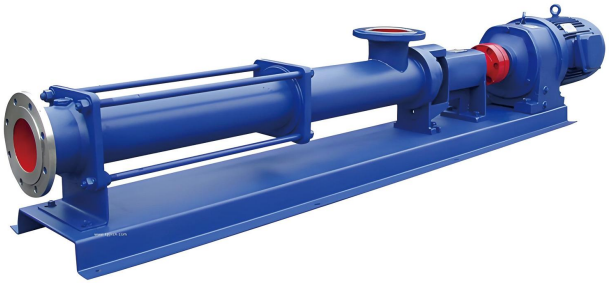

产品特点

1.输送高粘度的介质;
2.输送含有固体颗粒或纤维的介质;
3.要求连续、压力稳定、不出现周期性压力波动;
4.要求搅动小、不破坏被输送介质的固有结构;
5.低的噪声。

产品用途

1.环境保护：工业污水、生活污水、含有固体颗粒及短纤维的污泥浊水的输送，特别适用于油水分离器、板框压滤机等设备;
2.船舶工业：轮底清洗、油水、油渣、油污水等介质的输送;
3.石油工业：输送原油、原油与水的混合物、煤田气和水的混合物、往地层内灌注聚合物等等，从而降低了机械采油、采煤田气的成本，增加了油口采收率;
4.医药、日化：各种粘稠浆、乳化液、各种软膏化妆品的输送;
5.食品罐头工业：各种粘稠淀粉、食油、蜂蜜、糖浆、果浆、奶油、鱼靡肉糜以及其下脚料的输送;
6.酿造工业：各种发酵粘稠浆液、浓酒糟、粮食制品渣、各种酱类、浆类和含有块状固态物的粘液等;
7.建筑工业：水泥砂浆、石灰浆、涂料及其它糊状体的喷涂与输送;
8.采矿工业：矿井内的含固体颗粒的地下水和污浆水排送到地面;
9.化学工业：各种悬浮液、油脂、各种胶体浆、各种粘合剂;
10.印刷、造纸工业：高粘度油墨、墙纸的PVC高分子塑料糊和各种浓度的纸浆、短纤维浆料的输送。
11.工业锅炉、电厂：水煤浆的输送。

型号意义

F G 35 − 1

1—表示一级泵；2—表示二级泵
1 one represents the first stage pump; 2 one represents two stage pump

螺杆名义直径（mm）
Nominal diameter of screw (mm)

系列单螺杆泵
Series single screw pump

F表示不锈钢泵（无字母表示过流部件为铸铁，内部零件为2Cr13不锈钢或耐磨钢）
F stands for stainless steel pump (no letter means cast iron for flow-through parts and 2Cr13 stainless steel or wear-resistant steel for internal parts)

型号与性能参数选型表

型号	流量(m³/h)	压力(Mpa)	允许最高转数(r/min)	电机功率(kW)	进口法兰通径(mm)	出口法兰通径(mm)
G20-1	0.8	0.6	960	0.75	25	25
G20-2		1.2		1.5		
G25-1	2	1.2	960	1.5	40	32
G25-2		1.2		2.2		
G30-1	5	0.6	960	2.2	50	40
G30-2		1.2		3		
G35-1	8	0.6	960	3	60	50
G35-2		1.2		4		
G40-1	12	1.2	960	4	80	65
G40-2		1.4		5.5		
G50-1	14	1.2	720	5.5	100	80
G50-2		1.2		7.5		
G60-1	22	1.2	720	11	125	100
G60-2		1.2		15		
G70-1	38	0.6	720	11	150	125
G70-2		1.2		18.5		
G85-1	56	0.6	630	15	150	150
G85-2		1.2		30		
G105-1	100	1.2	500	30	200	200
G105-2		1.2		55		
G135-1	150	1.2	400	45	250	250
G135-2		1.2		90		

磁力泵|离心泵|自吸泵系列

使用及维护

抗化学腐蚀标签注释：		液体最高温度标签注释：		CHEMICAL RESISTANCE RATINGS:		CHEMICAL RESISTANCE RATINGS:	
A	优秀	1	20℃	A	Excel lent	1	20℃
B	好	2	40℃	B	Good	2	40℃
C	一般	3	60℃	C	Fair	3	60℃
X	不能接受	4	80℃	X	Notre commended	4	80℃
—	不能用	5	100℃	—	Date not avallable	5	100℃
		6	120℃			6	120℃

化学药品 CHEMICAL		聚丙烯 PP	聚偏二氟乙烯 PVDF	聚四氟乙烯 PTFE	不锈钢 Stainless steel	氟橡胶 FKM	丁腈橡胶 NBR	99陶瓷 99 Cerami	高密度碳 Highdensity atbon
硫酸 Sul furica Acid	0～10%	A4	A6	A6	B1	A6	B2	A5	A6
	10～75%	A3	A3	A6	X	A4	X	A5	A6
	75～100%	B2	B1	A4	C1	A4	—	A5	A4
硝酸 Nitric Acid	10%	A3	A3	A5	A5	A5	X	A5	A6
	30%	A2	A3	A6	A5	A6	X	A5	A6
	50%	B2	A3	A3	A5	A1	X	A5	A5
盐酸 Hydrochlo ric Acid	0～25%	A4	A6	A6	X	A3	B1	A5	A6
	15～40%	A4	A6	A6	X	B2	X	A5	A6
氢氟酸 Hydrofluor ic Acid	10%	B2	A6	A6	X	A3	X	—	A3
	30%	C2	A6	A6	X	A4	—	—	A3
	60%	X	A5	A6	X	A4	—	—	A2
醋酸 Acetic Acid	20%	A2	A3	A6	B5	B1	B2	A5	A4
	80%	B1	A3	A6	B1	X	—	A5	A4
氢氧化钠 Souium Hydroxide	20%	A3	A3	A6	B1	B1	B2	—	A3
	50%	A3	A3	A6	B1	X	B1	—	A3
溴水 Bromine Water		C1	A4	A3	C1	A2	—	A1	A2
乙醇 Ethyl Alcohol		A2	A6	A3	B5	A3	X	A3	A5
丙酮 Acetone		A2	X	A6	A5	X	—	A3	A5
氟利昂12 Freon12		X	A4	A6	B5	A1	X	A4	A4
氯化铝 Aluminum Chloride		A4	A6	A6	X	A5	B4	A4	A5
氨水 Ammonia Liquid		A1	A4	A6	A5	C1	B1	A3	A5
王水 Aqua reria		C2	A1	A5	X	B2	—	A4	—
甲醛 Fomaldehyde		A4	A4	A6	A4	A4	X	A4	A5
汽油 Gasoline		X	A6	A6	A5	B3	B3	A4	A6
煤油 Kerosene		A1	A6	A6	A5	A1	B1	A4	A6
甲醇 Methyl alcohol		A3	A6	A6	A5	B2	B4	A5	A6
甲苯 Toluene		C1	A3	A4	A5	B1	—	A5	A4
三氯乙烯 Tichloroethylene		C1	A6	A6	B5	A1	—	A4	A6
二甲苯 xylene		X	A3	A6	A5	B1	—	A4	A6
无水硝酸 Nitric acid anhydrous		C1	A3	A3	—	A1	—	A5	A5
发烟硫酸 Oleum		X	X	A6	X	A4	—	A5	A2
氢氧化钾 Potassium hydroxide		A4	A3	A6	A1	B1	C2	—	A6

1、按基础尺寸做好混凝土基础,同时予埋好地脚螺栓。

2、在安装前应对泵和电机进行检查,各部分应完好无损,泵内应无杂物。

3、将机组放在基础上,在底板和基础之间放成对楔垫,通过调整楔垫,找正泵的水平。调好后,拧紧地脚螺栓。

4、泵的吸入、吐出管路应有支架,不能用泵来支承泵。进出口管路口径应与泵进出口口径相统一。

5、FZB 系列自吸泵安装时应先接进口管,加满液体后再接出口管,校正转向。泵的进口管道必须与泵匹配,且总长不能超过5米,否则会影响自吸性能,自吸高度可按右边公式简单算得:清水时自吸3M/介质密度=实际自吸高度。

6、安装完毕,最后用手转动联轴器,检查有无擦碰现象,转动轻松均匀则安装结束。

7、磁力泵严禁抽取带有颗粒的介质。

8、为防止杂物进入泵内,在进口处应设过滤器,过滤面积应大于管路截面积的3-4倍。

9、扬程高的泵在出口管路上还应该安装逆止阀,以防突然停机的水锤破坏。

10、必须保证泵的安装高度符合泵的汽蚀余量,并考虑管路损失及介质温度。

11、介质温度过高时应对机封采取冷却措施,以防机封变形静环开裂。